Схема теплоснабжения
городского округа «Город Архангельск»
до 2040 года

ОБОСНОВЫВАЮЩИЕ МАТЕРИАЛЫ

Приложение А
Технологические схемы источников тепловой энергии

Архангельск

2025

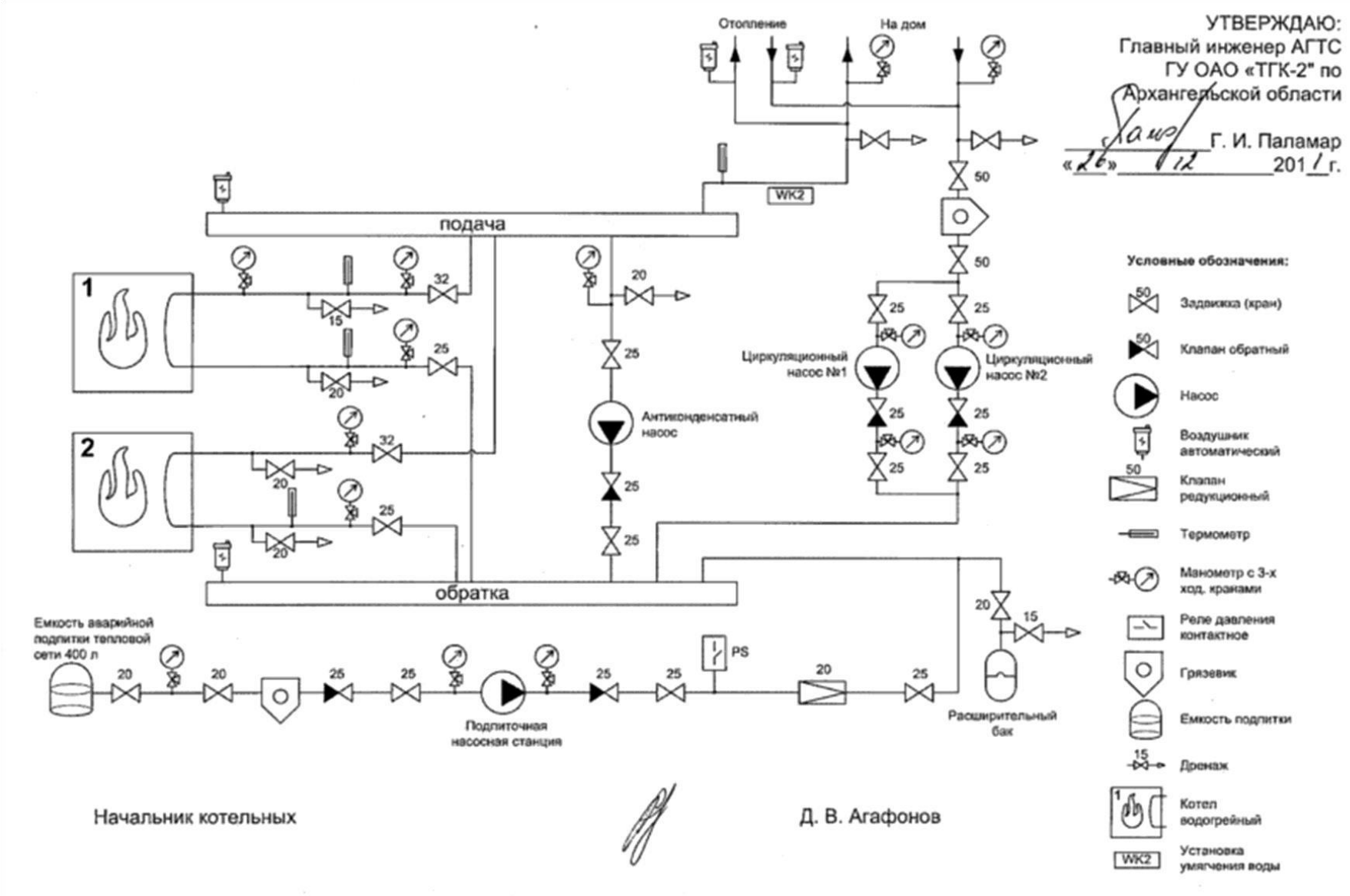

Рисунок 1. Технологическая схема котельной по пр. Ленинградский, 58 корп. 1

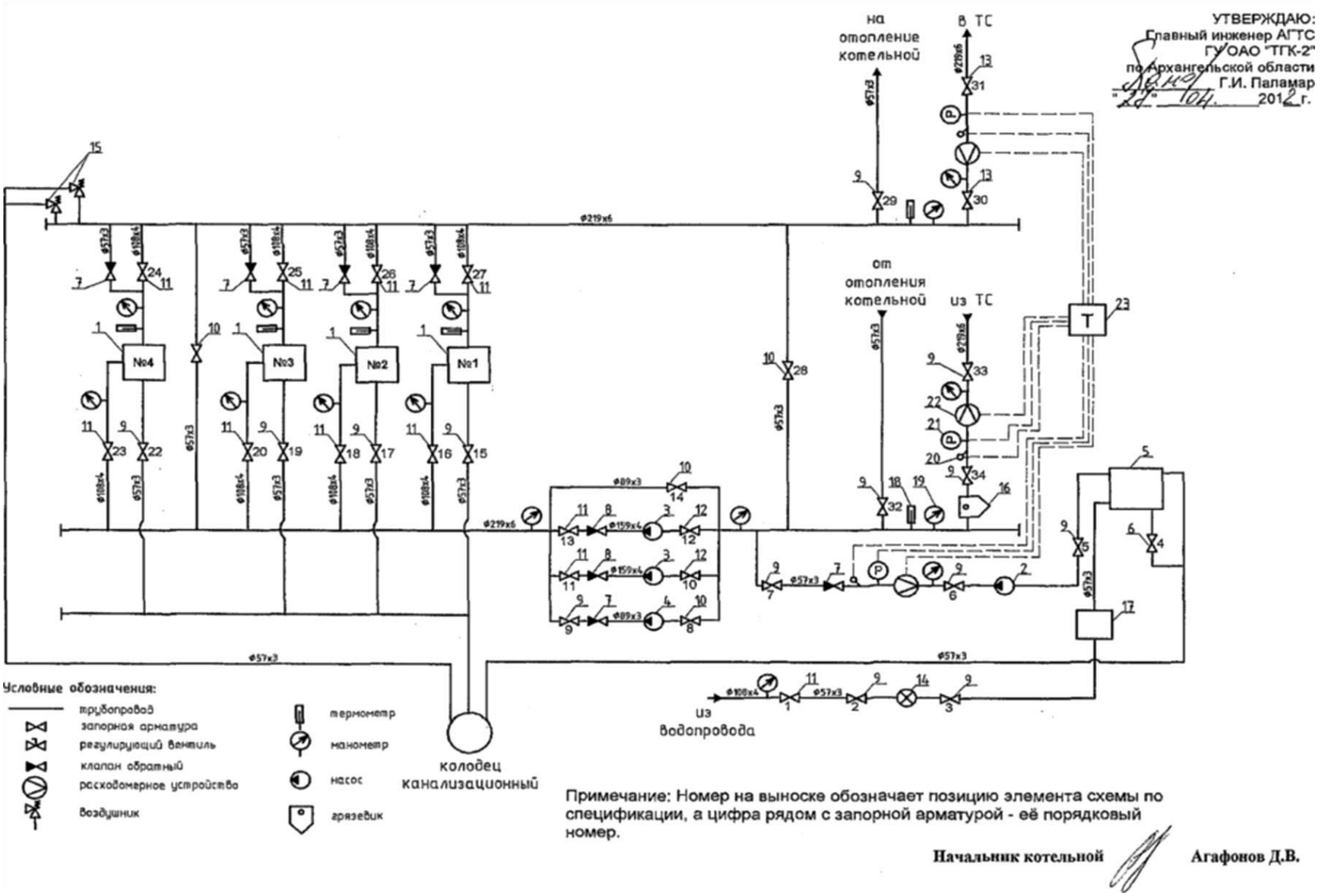

Рисунок 2. Технологическая схема котельной о. Хабарка

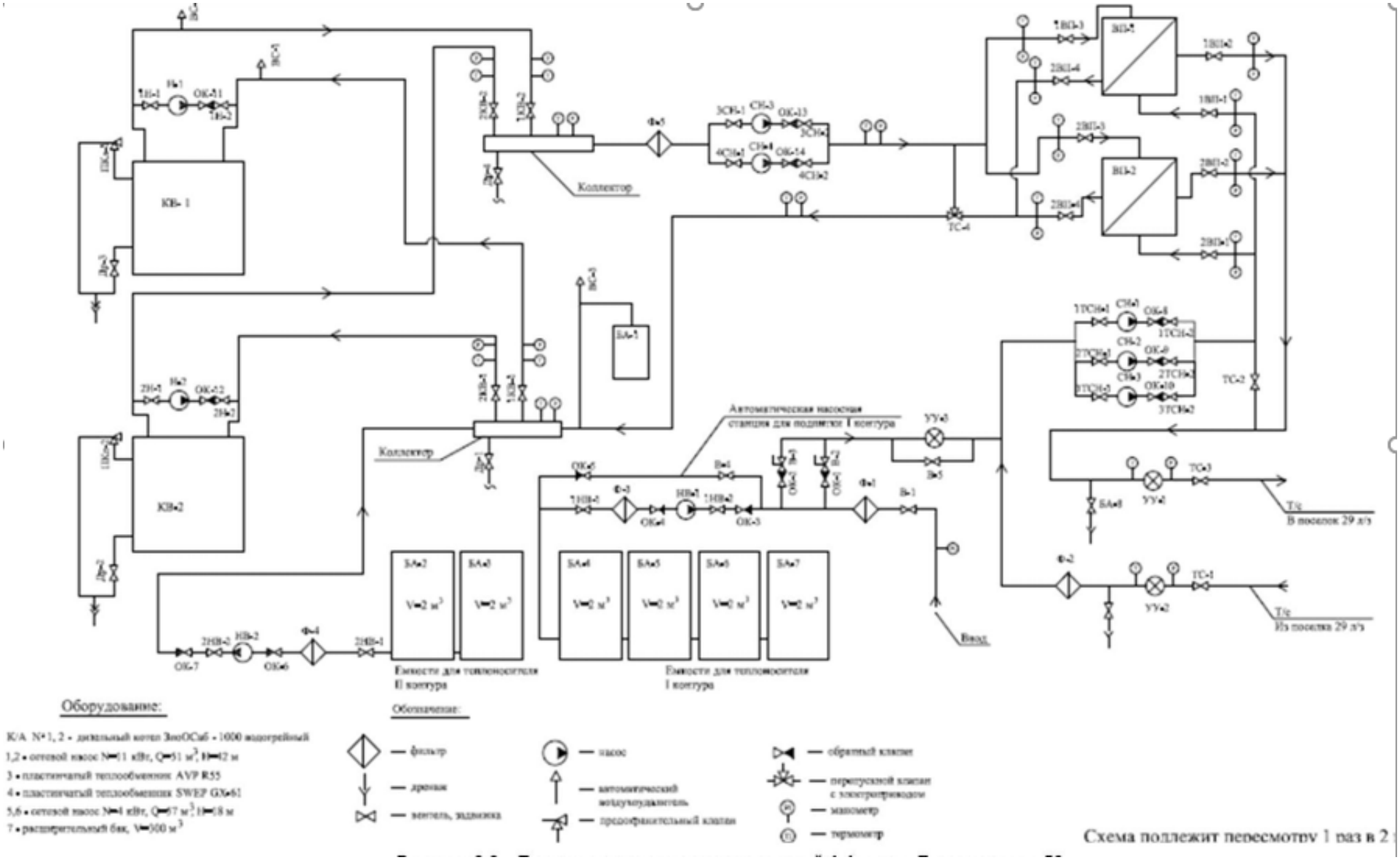

Рисунок 3. Технологическая схема котельной по ул. Людемская, д. 56

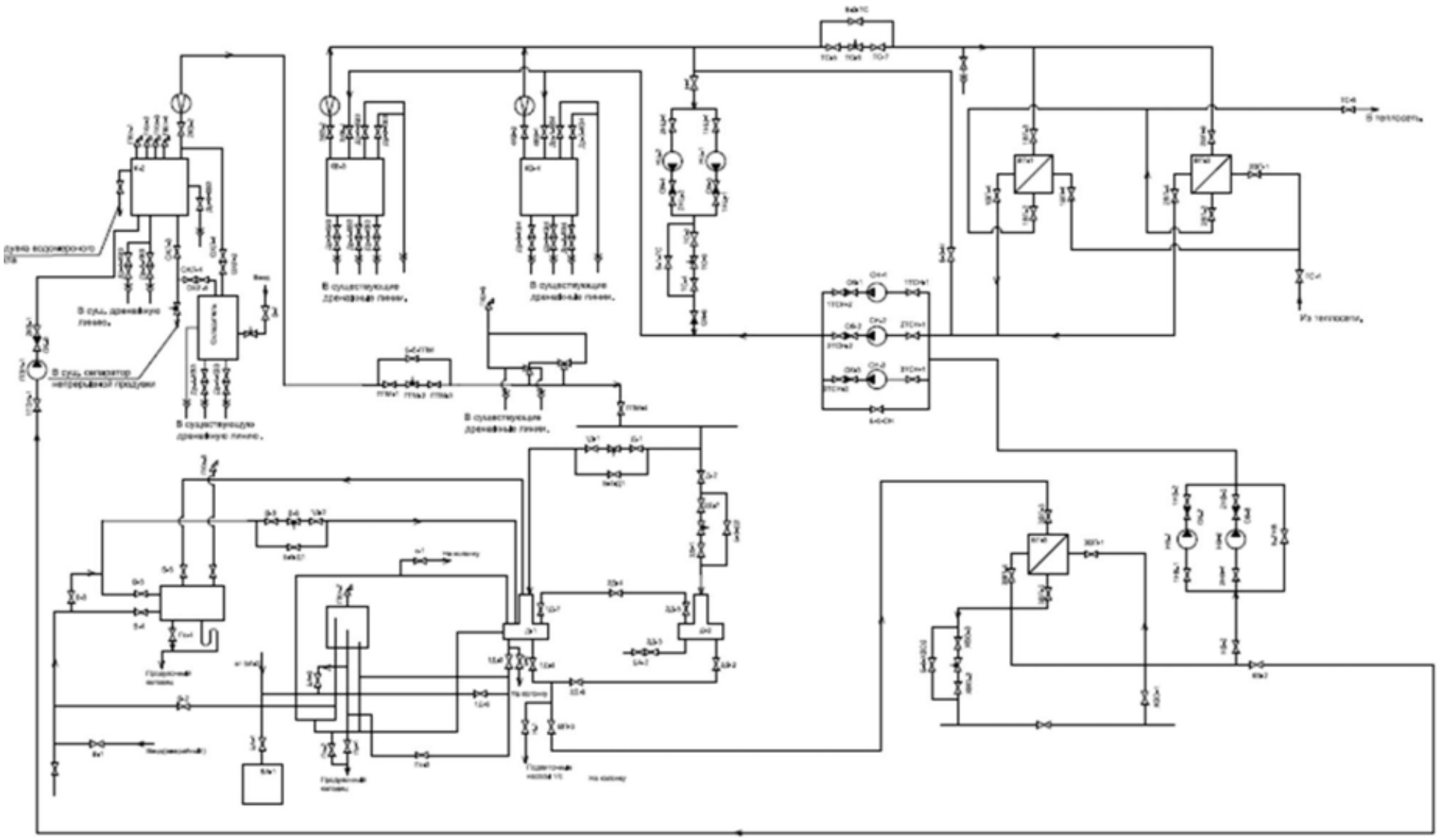

Рисунок 4. Технологическая схема котельной по ул. Капитана Хромцова, д. 10, корп.1

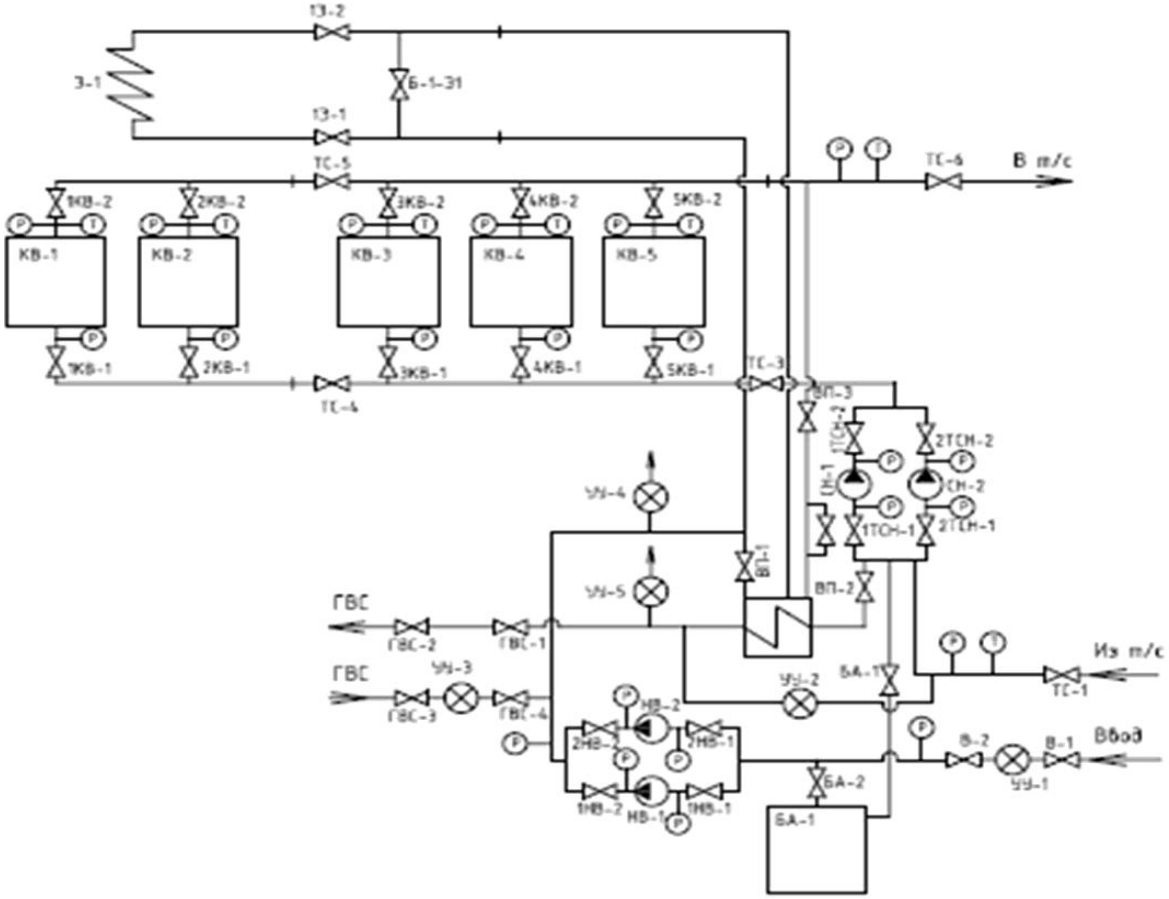

Рисунок 5. Технологическая схема котельной по ул. ул. Победы, д. 6, стр. 1

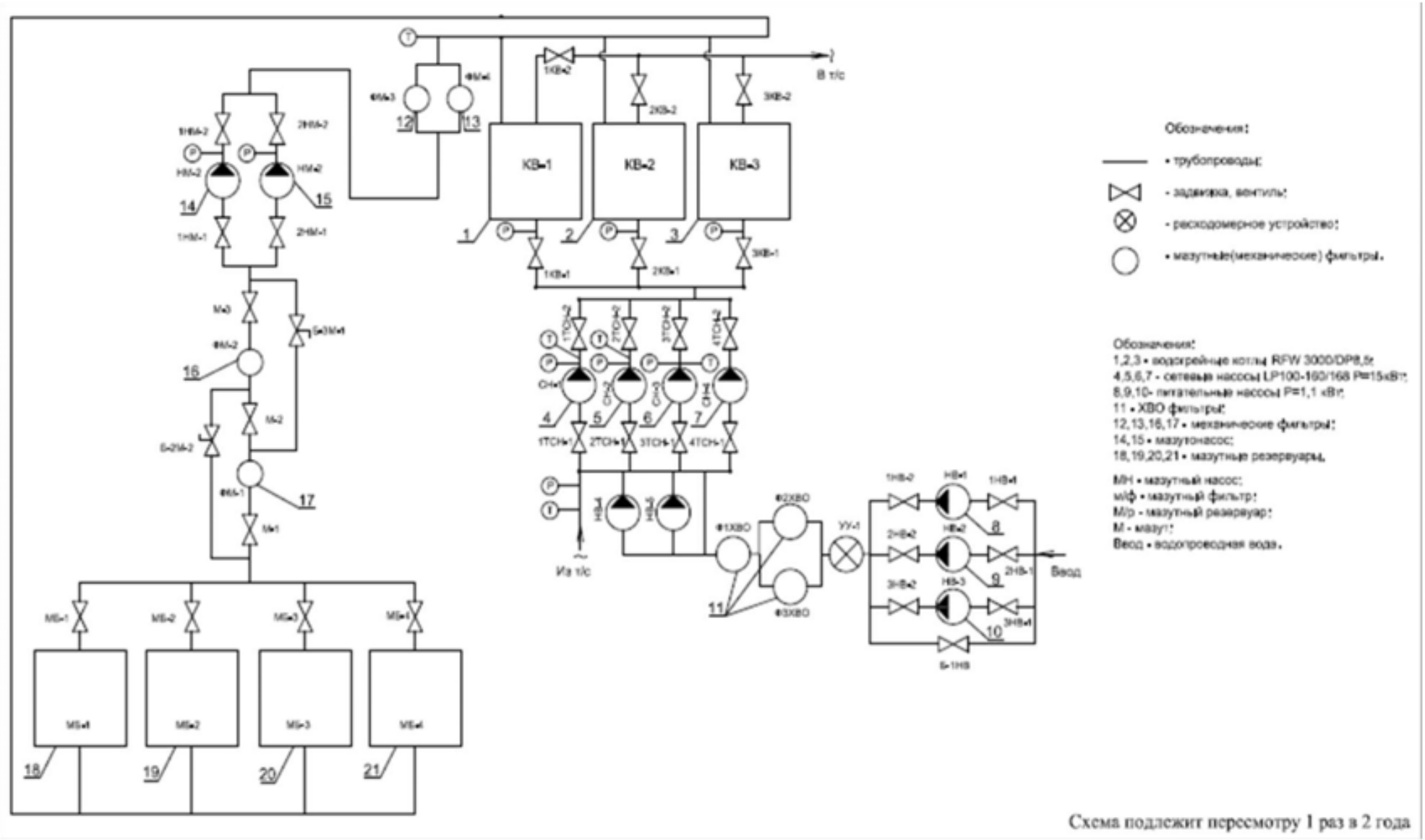

Рисунок 6. Технологическая схема котельной по ул. Гидролизная, д.12

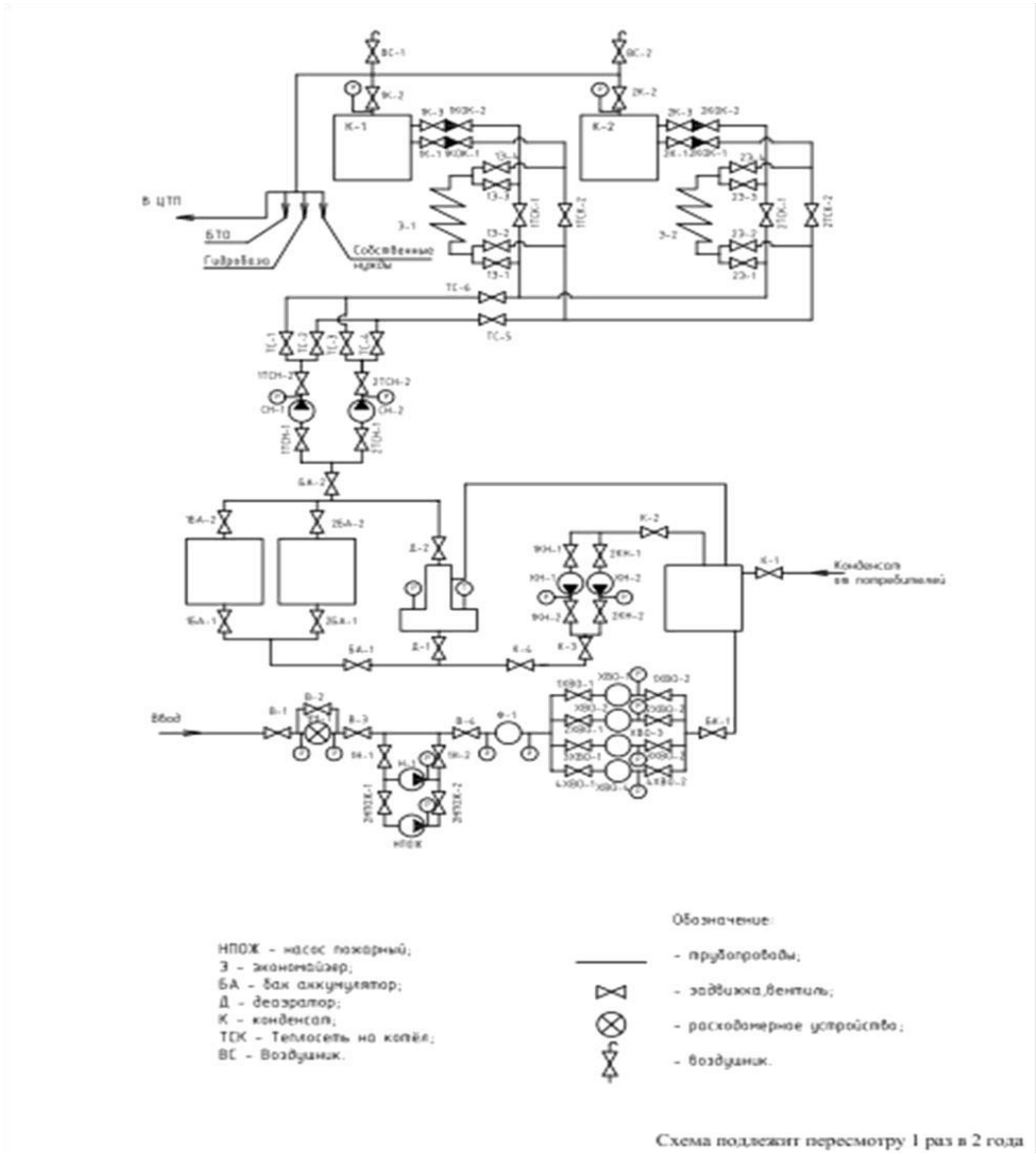

Рисунок 7. Технологическая схема котельной по ул. Маймаксанская, д. 77, корп. 2

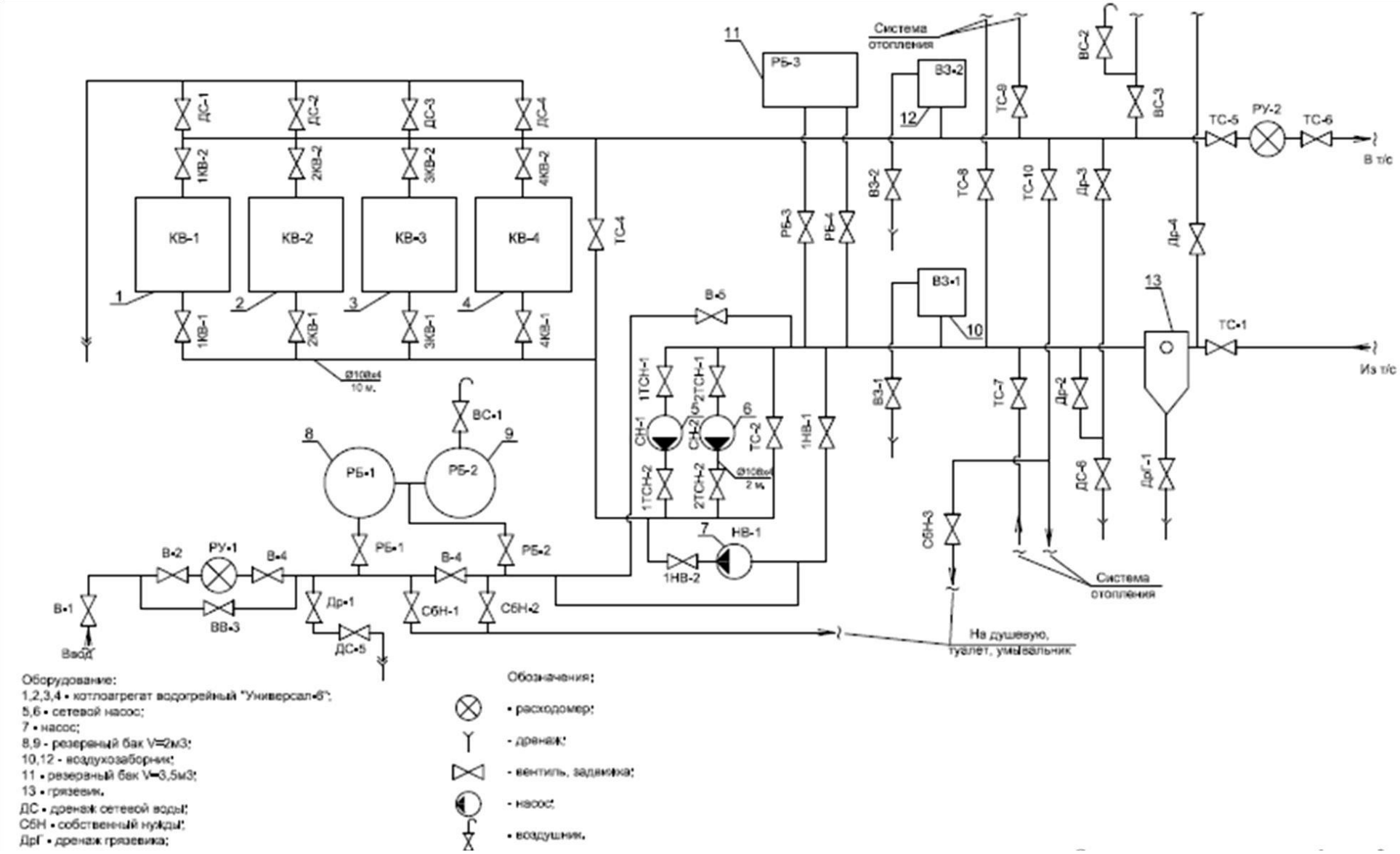

Рисунок 8. Технологическая схема котельной по ул. Корабельная, д. 19, стр.1

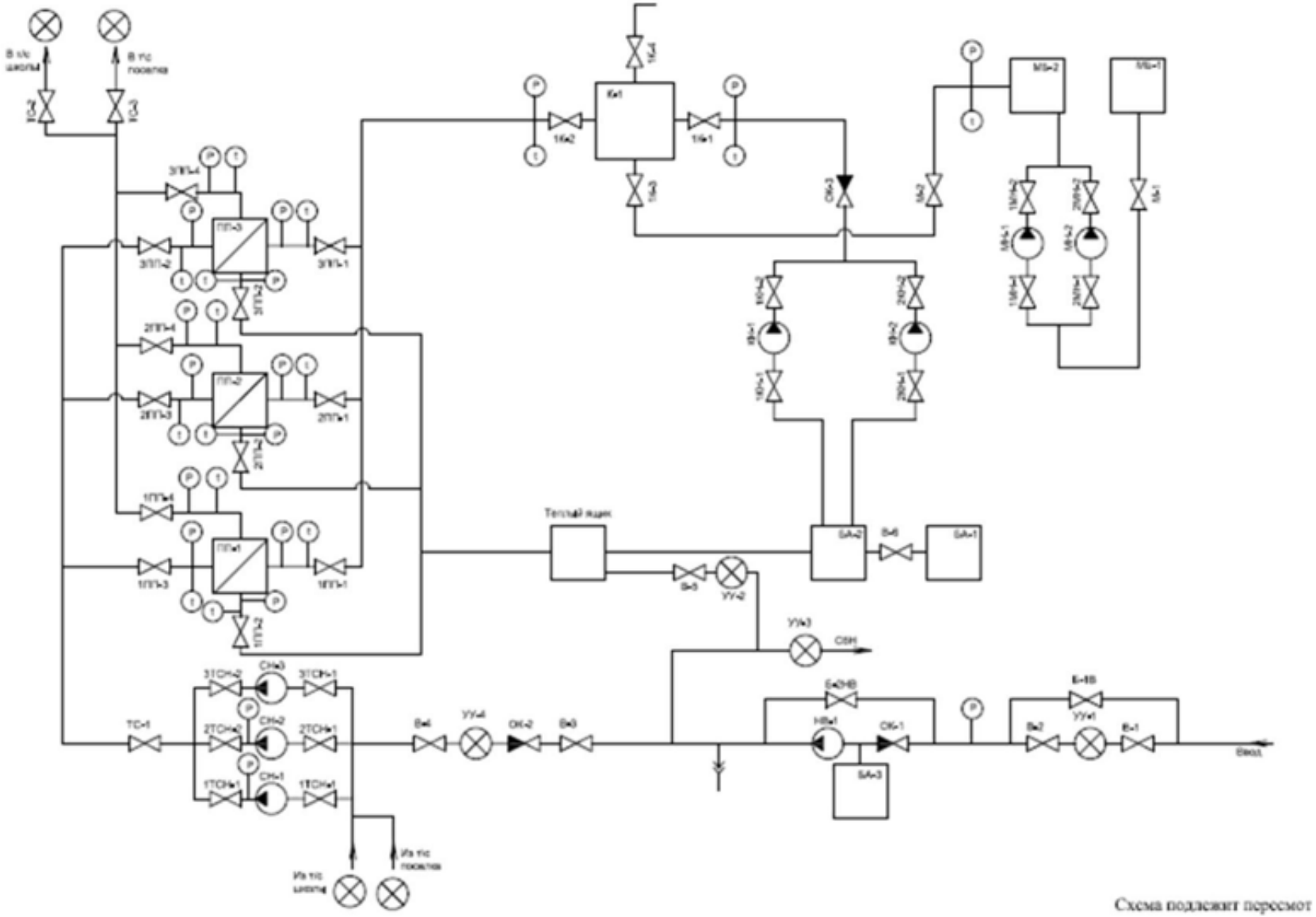

Рисунок 9. Технологическая схема котельной по ул. Маслова, д. 17, стр. 1

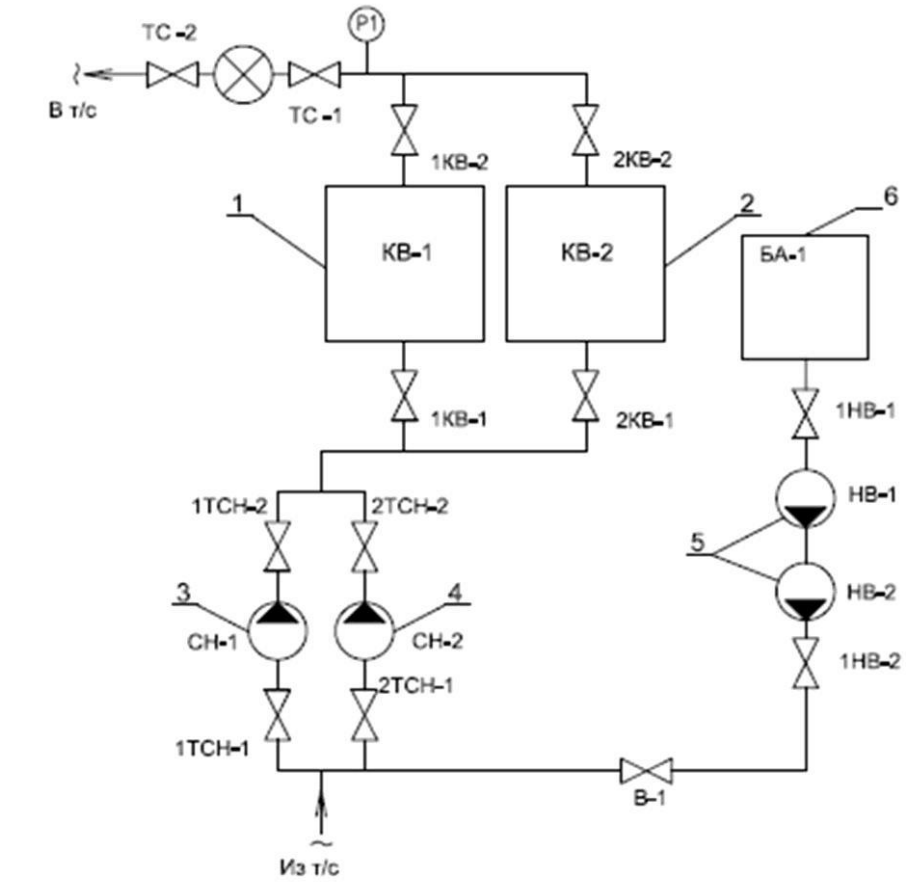

Обозначения:

– трубопроводы;

– задвижка, вентиль;

– расходомерное устройство;

– насос.

ТС – тепловая сеть

Оборудование:

1,2 – водогрейные котлы;

3,4 – сетевые насосы;

5 – подпиточные насосы;

6 – бак запаса воды

Рисунок 10. Технологическая схема котельной по ул. по ул. Маслова, д.1

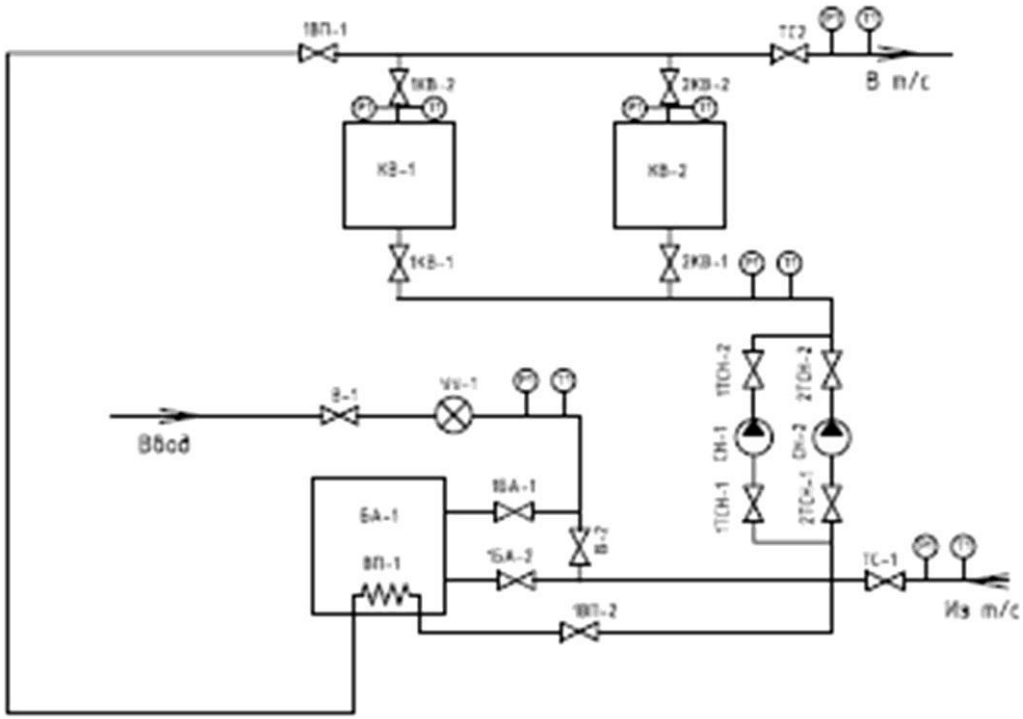

Обозначения:

- трубопроводы;
- задвижка,вентиль;
- насос;
- расходомерное устройство;
- подогреватель

Рисунок 11. Технологическая схема котельной по ул. Льва Толстого, д.30, корп. 1, стр. 1

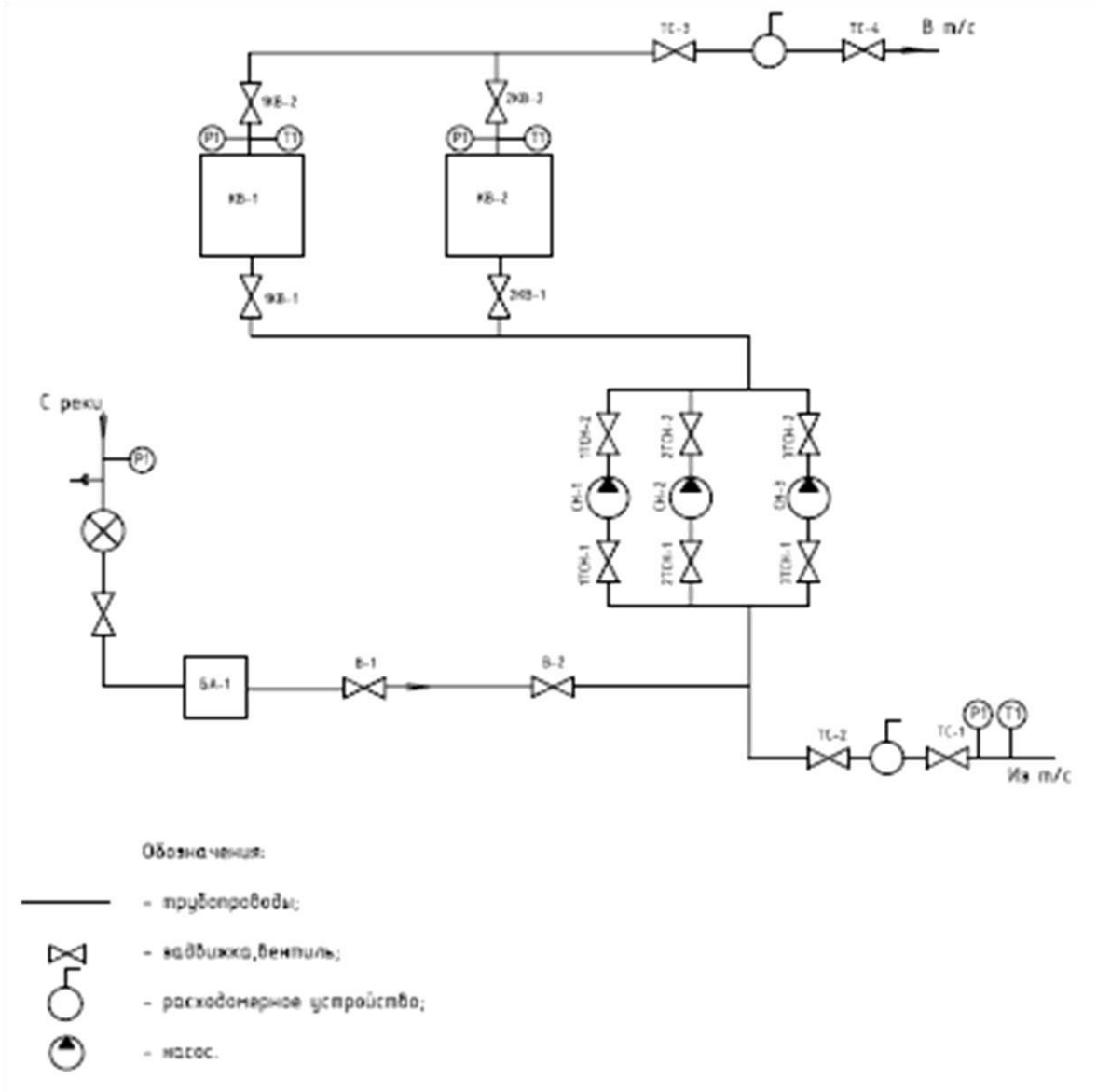

Рисунок 12. Технологическая схема котельной по ул. Чупрова, д. 10, стр. 1.

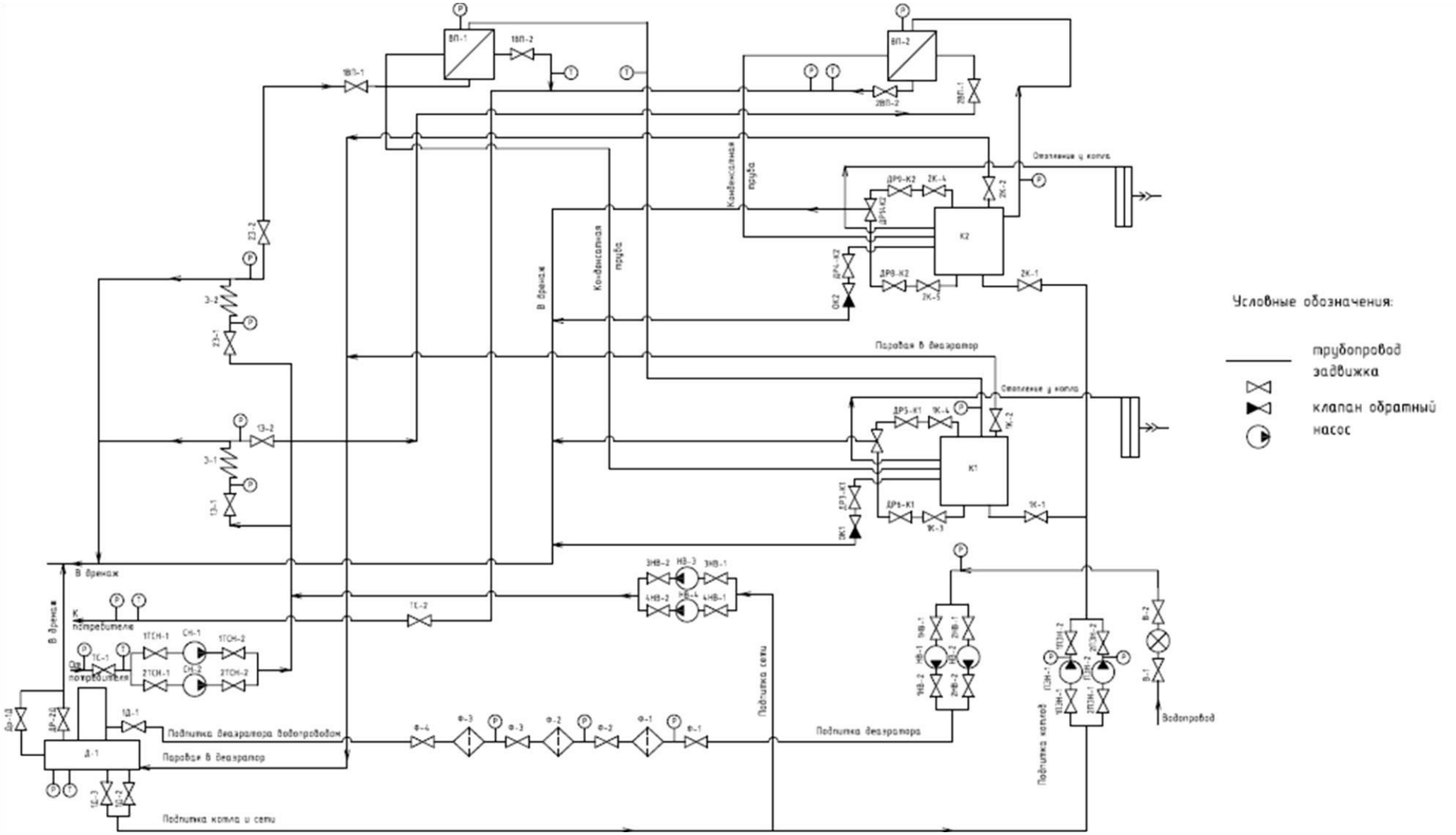

Рисунок 13. Технологическая схема котельной по ул. Луганская, д. 14, стр. 1

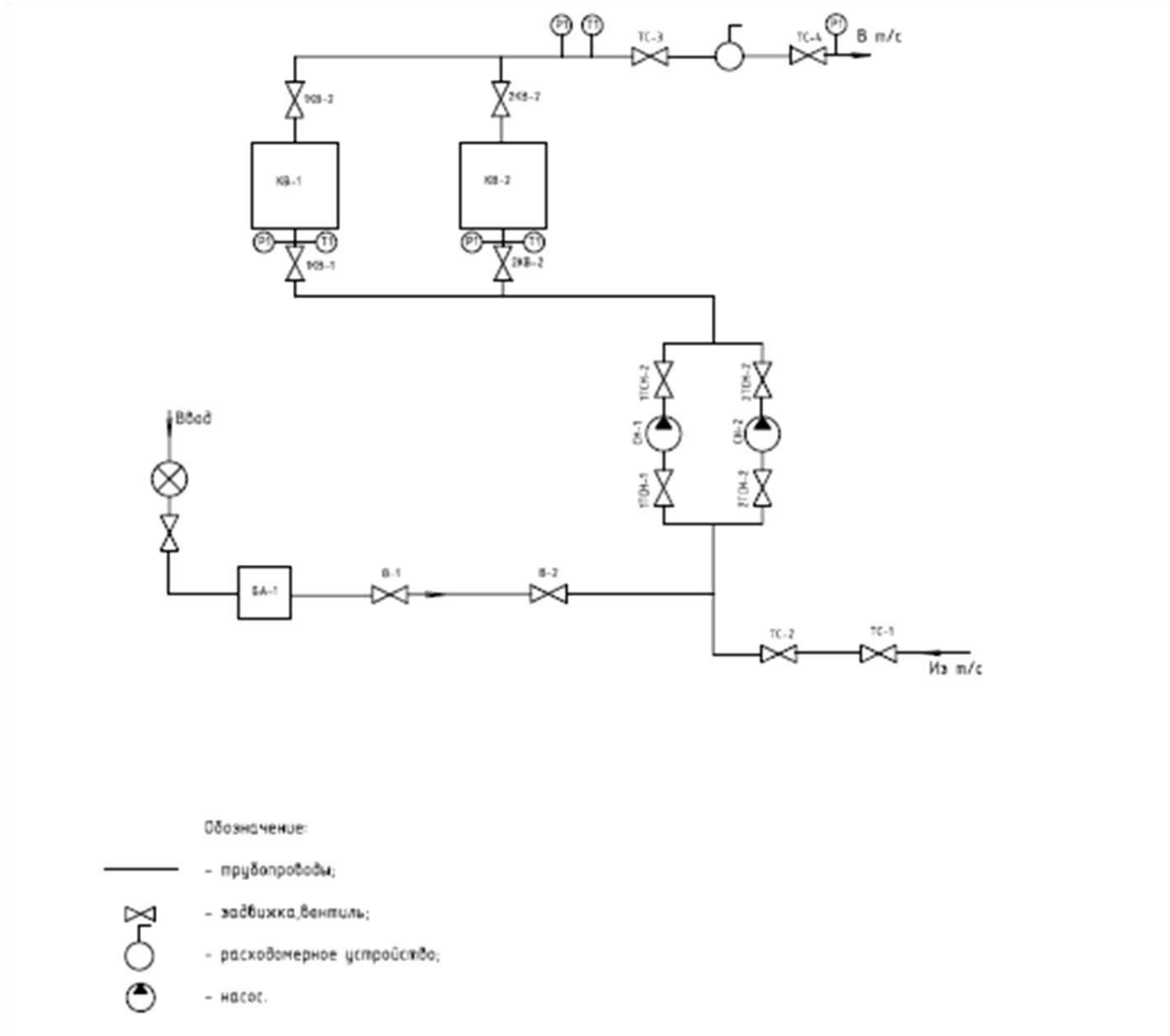

Рисунок 14. Технологическая схема котельной по ул. Петра Стрелкова, д. 11, стр. 1

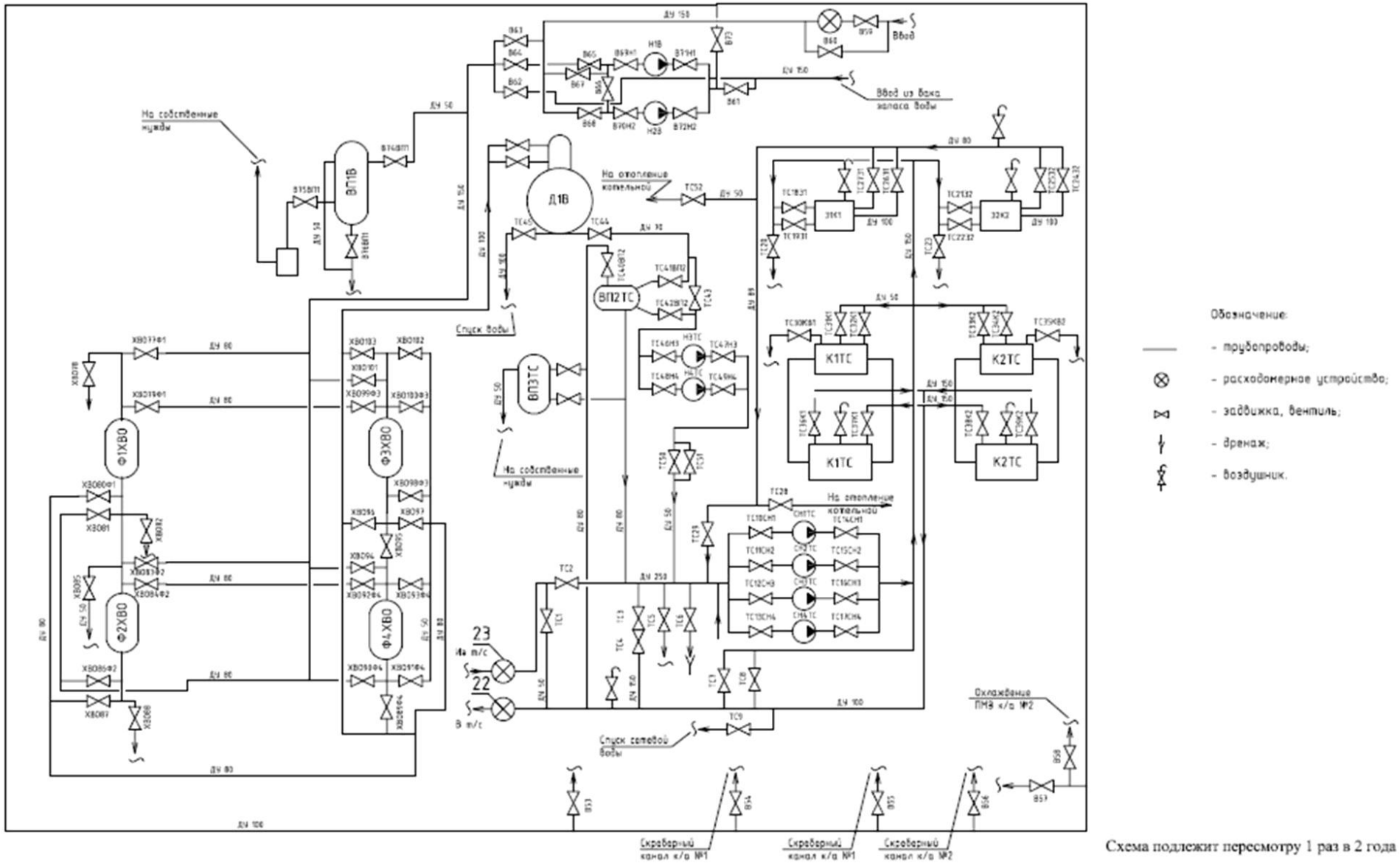

Рисунок 15. Технологическая схема котельной по ул. Дрейера, д. 1, корп. 4, стр. 2

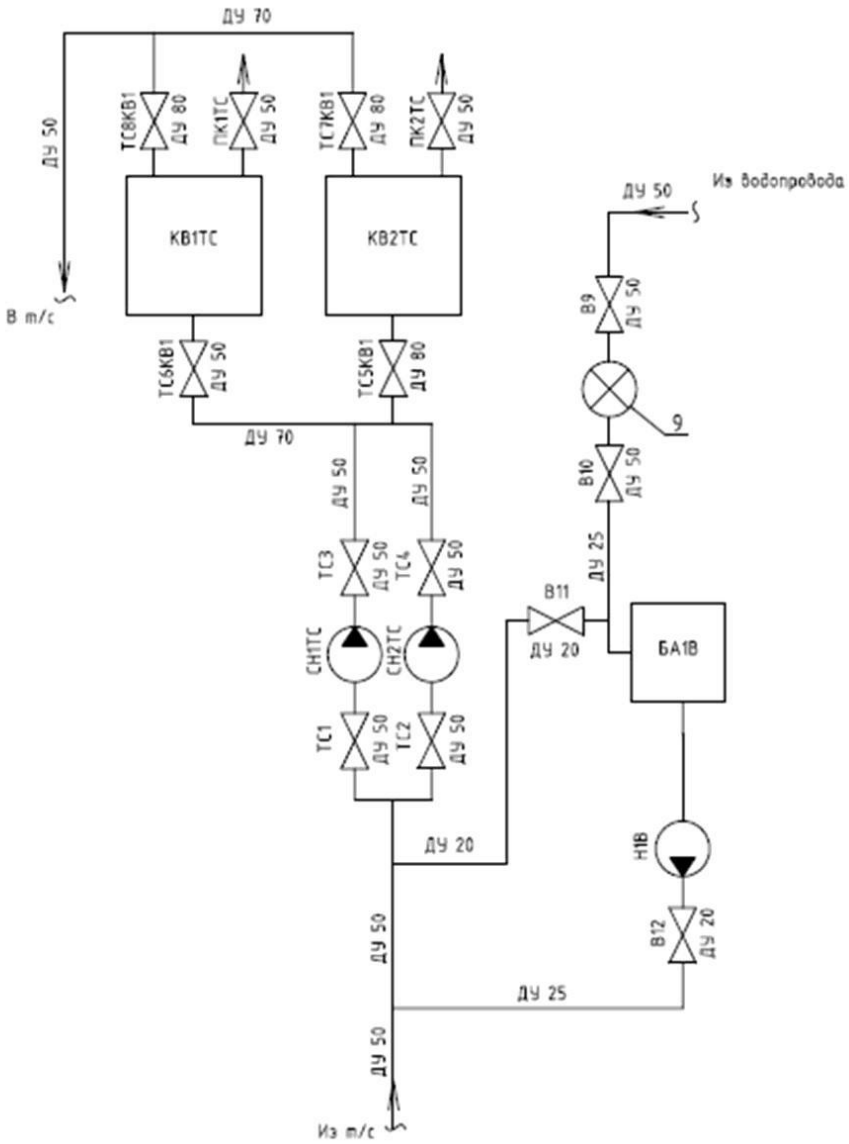

Обозначения:

- трубопроводы;
- насос;
- расходомерное устройство;
- задвижка, вентиль.

№п/п	Обозначение	Наименование	Марка
1	КВ1ТС	Котел водогрейный	
2	КВ2ТС	Котел водогрейный	
3	СН1ТС	Сетевой насос	
4	СН2ТС	Сетевой насос	
5	Н1В	Питательный насос	
6	БА1В	Бак-аккумулятор	
7	ПК1ТС	Предохранительный клапан	
8	ПК2ТС	Предохранительный клапан	
9		Расходомерное устройство	MTW-15

Схема подлежит пересмотру 1 раз в 2 го

Рисунок 16. Технологическая схема котельной по ул. Кочуринская, д. 23, стр. 1

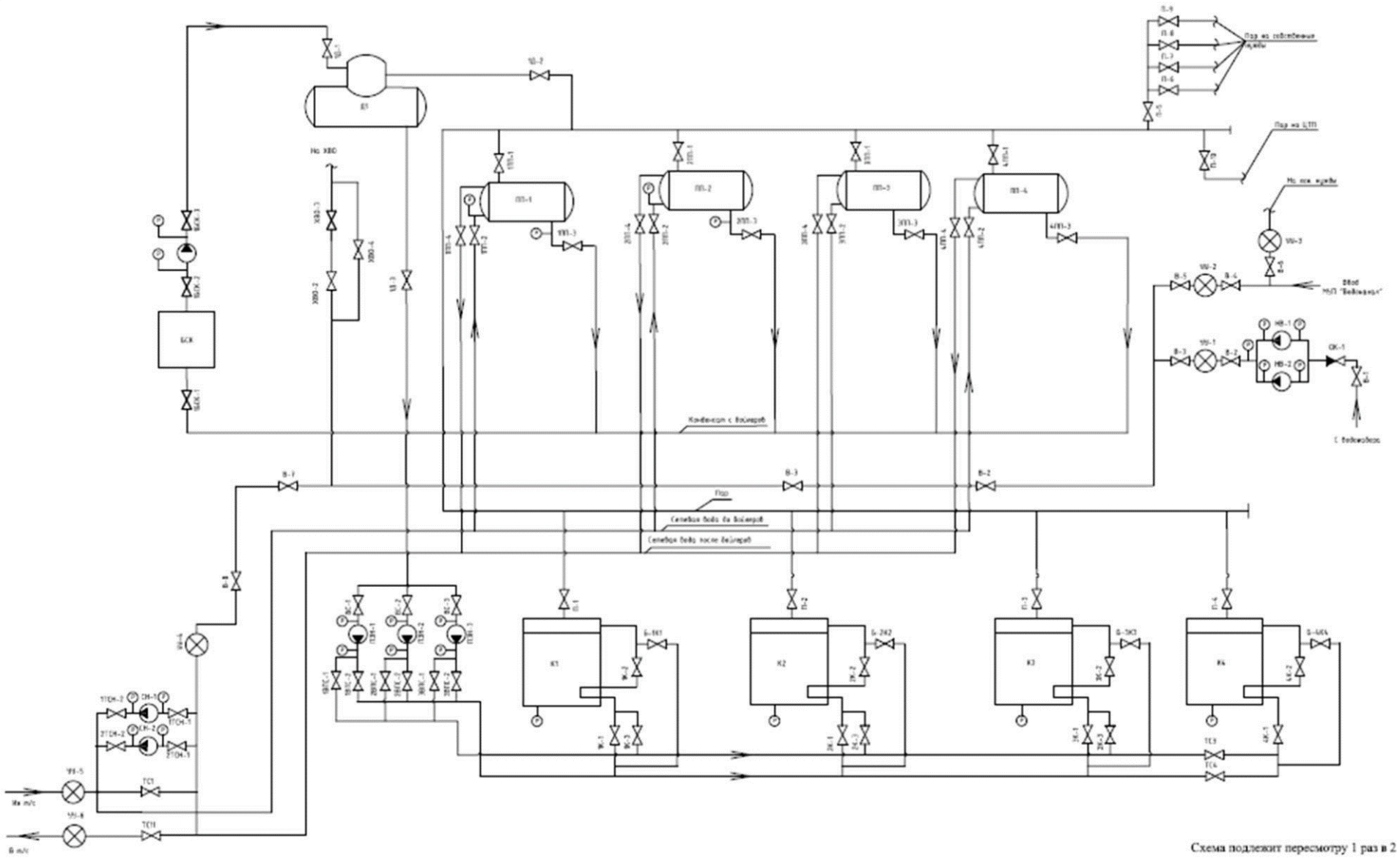

Рисунок 17. Технологическая схема котельной по ул. Лесозаводская, д. 25

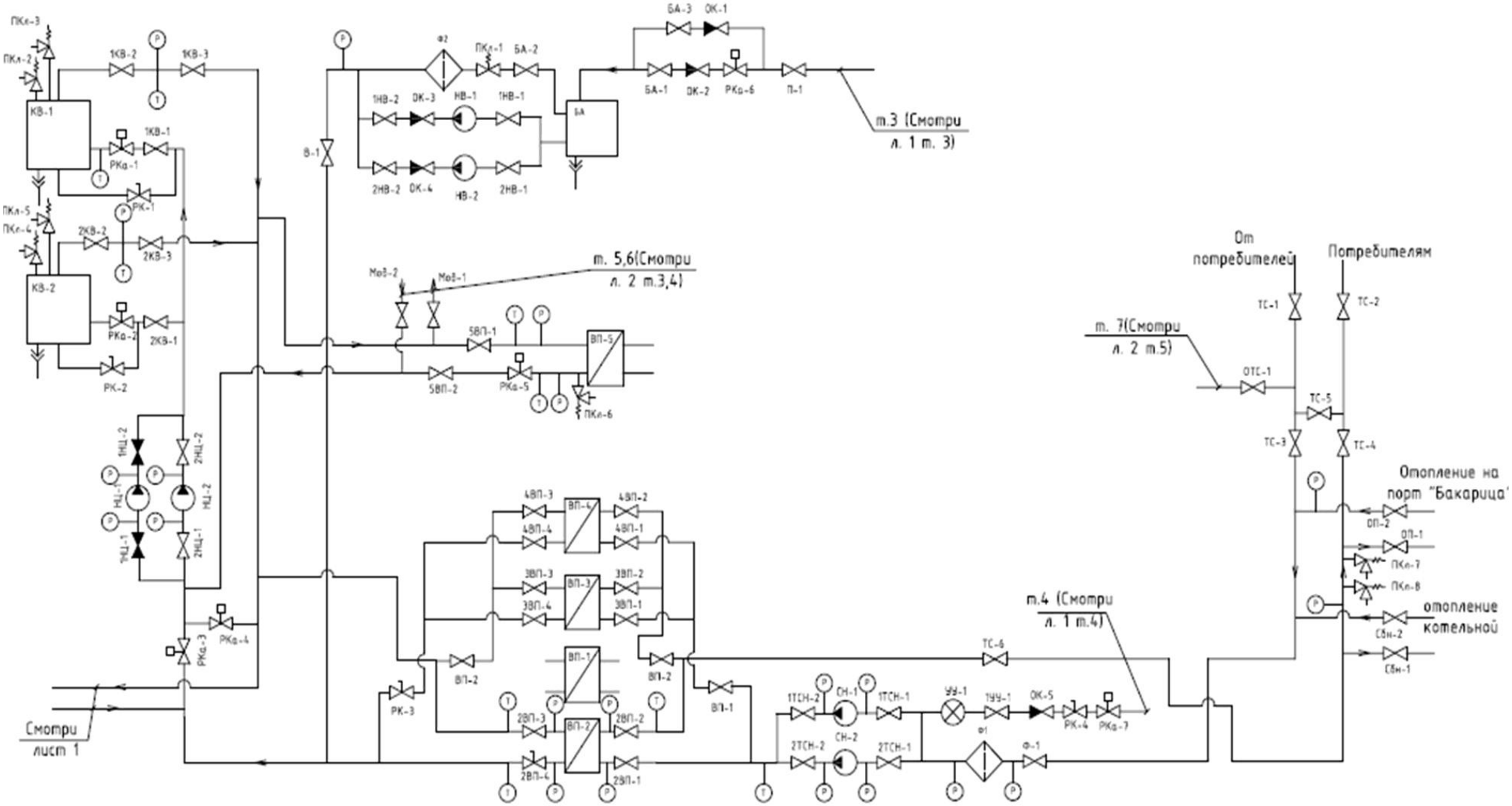

Рисунок 18. Технологическая схема котельной по ул. Лесозаводская, д. 8, стр. 3

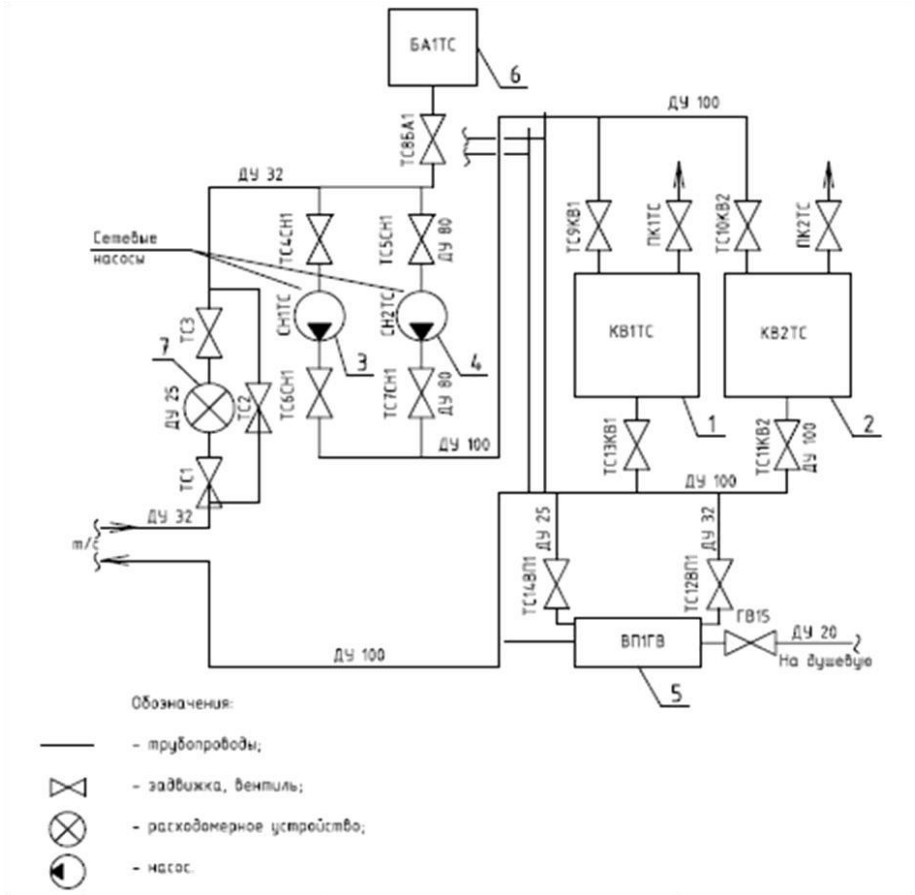

№п/п	Обозначение	Наименование	Марка
1	КВ1ТС	Котел водогрейный	
2	КВ2ТС	Котел водогрейный	
3	СН1ТС	Сетевой насос	
4	СН2ТС	Сетевой насос	
5	ВП1ГВ	Водяной подогреватель	
6	БА1ТС	Бак-аккумулятор	
7		Расходомерное устройство	
8	ПК1ТС	Предохранительный клапан	
9	ПК2ТС	Предохранительный клапан	

Рисунок 19. Технологическая схема котельной по ул. Адмирала Макарова, д. 33, стр.1

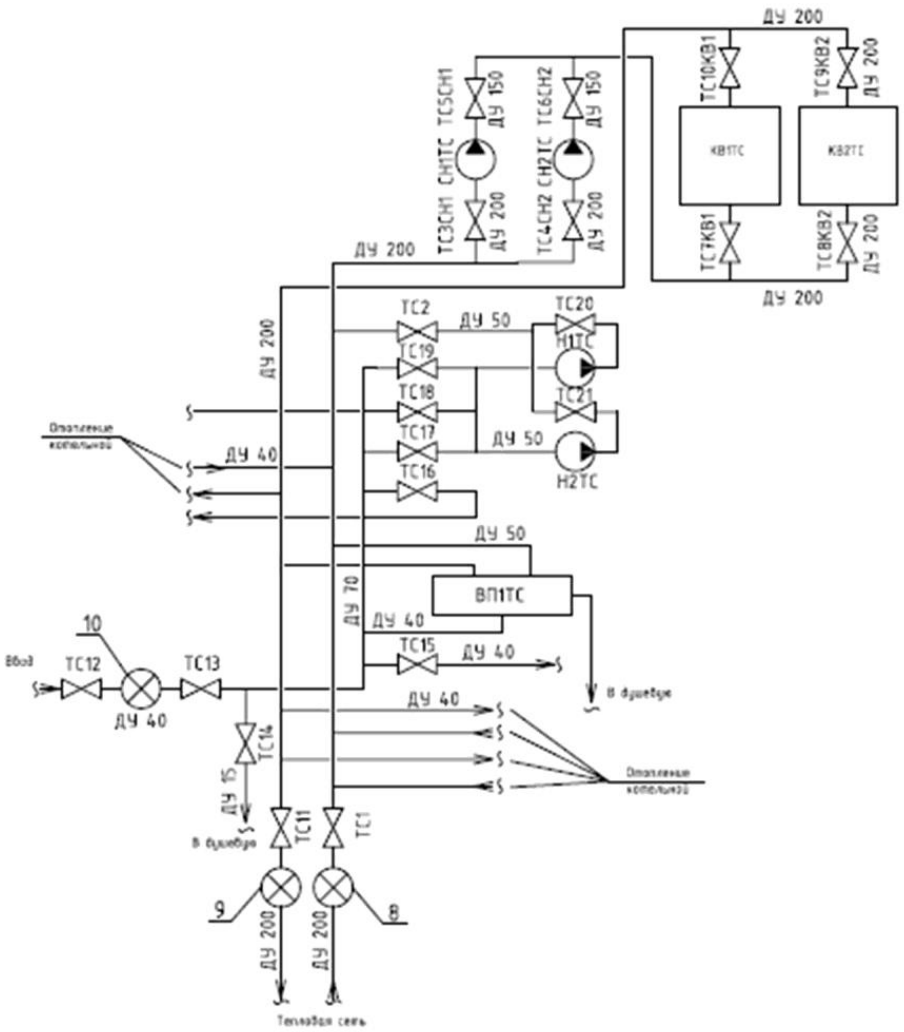

Обозначение:

- трубопроводы;
- задвижка,вентиль;
- расходомерное устройство;
- насос.

№п/п	Обозначение	Наименование	Марка
1	КВ1ТС	Котел водогрейный	
2	КВ2ТС	Котел водогрейный	
3	СН1ТС	Сетевой насос	
4	СН2ТС	Сетевой насос	
5	Н1ТС	Питательный насос	
6	Н2ТС	Питательный насос	
7	ВП1ТС	Водяной подогреватель	
8	БА1ГВ	Расходомерное устройство	
9	БА2ГВ	Расходомерное устройство	
10	БА3ГВ	Расходомерное устройство	

Рисунок 20. Технологическая схема котельной по ул. Аллейная, д. 20, стр.2

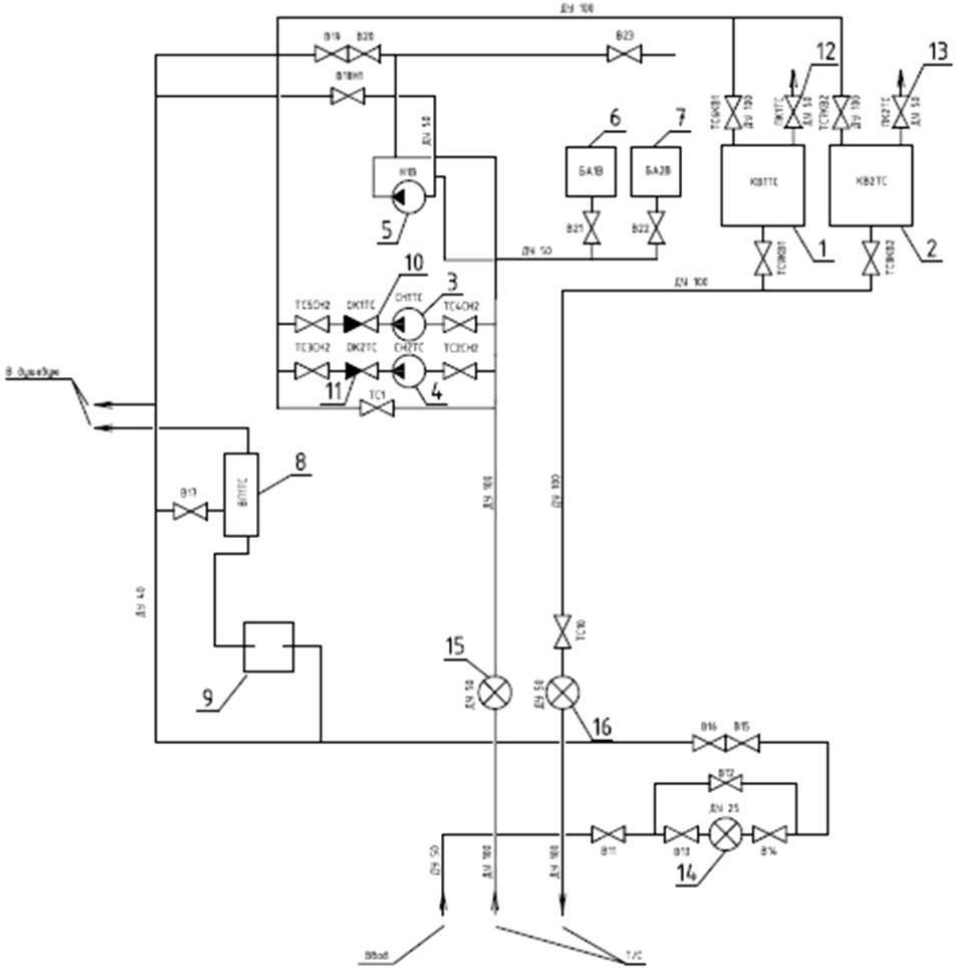

Обозначение:

- трубопроводы;
- задвижка, вентиль;
- расходомерное устройство;
- насос.

№п/п	Обозначение	Наименование	Марка
1	КВ1ТС	Котел водогрейный	
2	КВ2ТС	Котел водогрейный	
3	СН1ТС	Сетевой насос	
4	СН2ТС	Сетевой насос	
5	Н1В	Питательный насос	
6	БА1В	Бак-аккумулятор	
7	БА2В	Бак-аккумулятор	
8	ВП1ТС	Водяной подогреватель, V=50л.	ARISTON
9			
10	ОК1ТС	Обратный клапан	
11	ОК2ТС	Обратный клапан	
12	ПК1ТС	Предохранительный клапан	
13	ПК2ТС	Предохранительный клапан	
14		Расходомерное устройство	
15		Расходомерное устройство	
16		Расходомерное устройство	

Рисунок 21. Технологическая схема котельной по ул. Адмирала Макарова, д. 2, корп.4, стр. 1

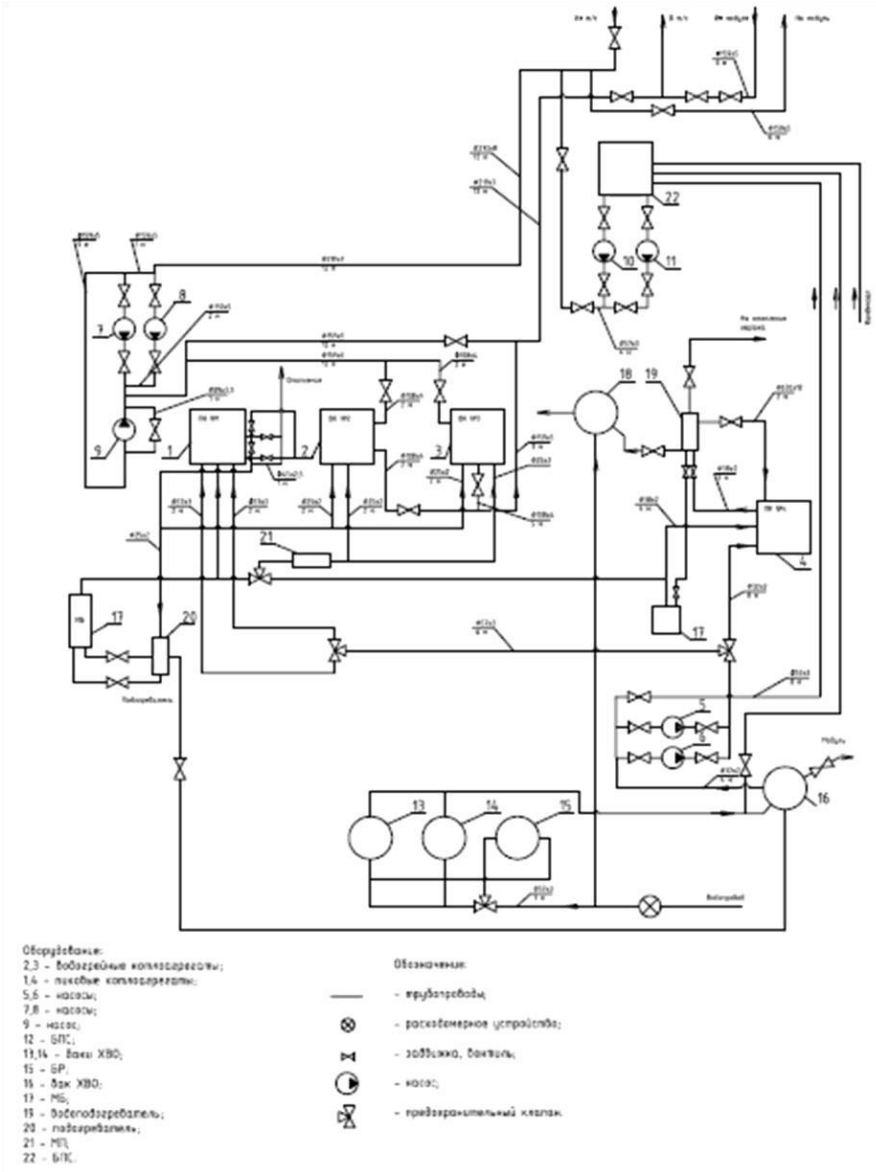

Рисунок 22. Технологическая схема котельной по ул. Лермонтова, д. 2, стр. 2

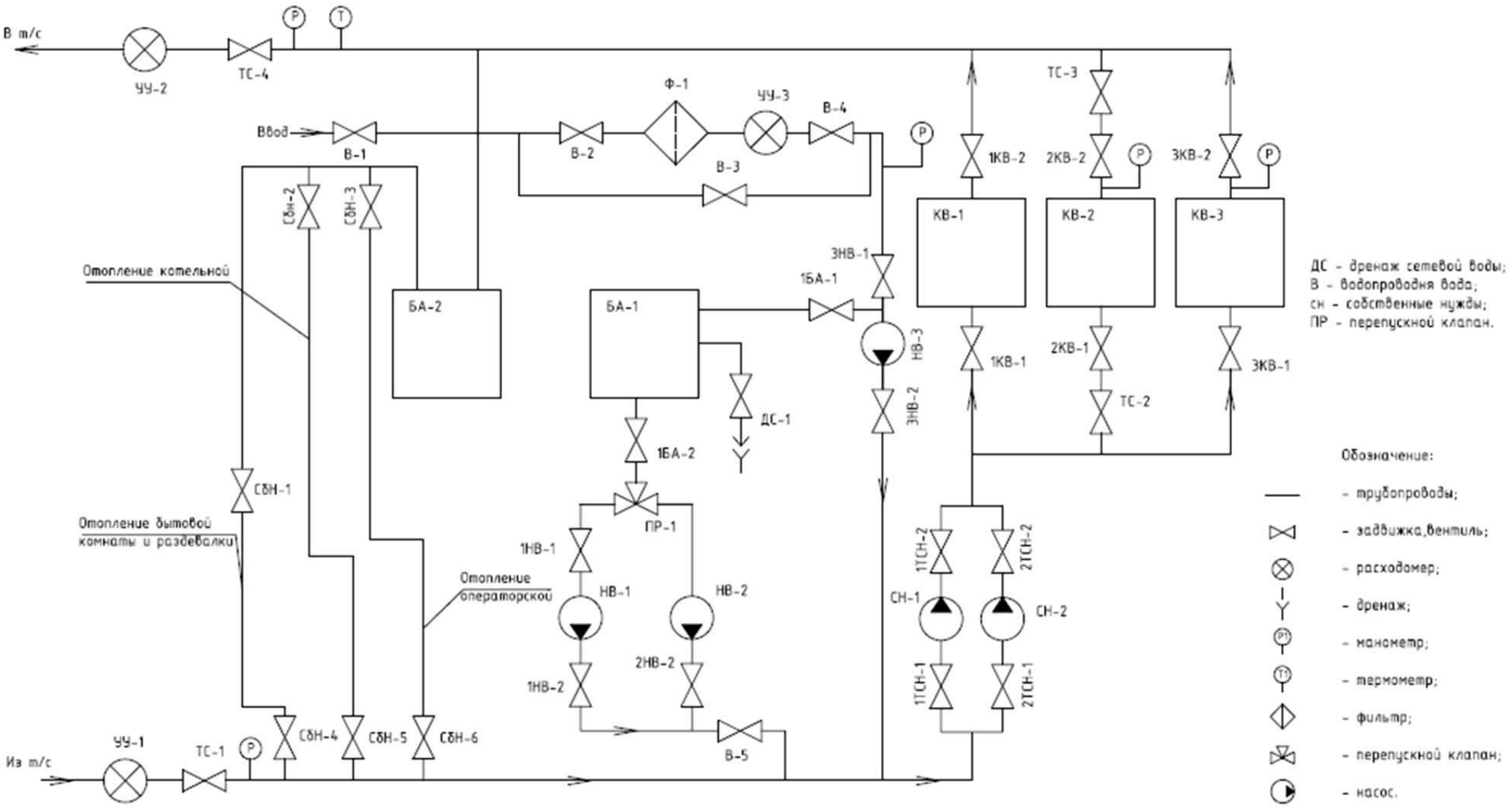

Рисунок 23. Технологическая схема котельной по ул. Речников, д. 32, корп. 1, стр. 1

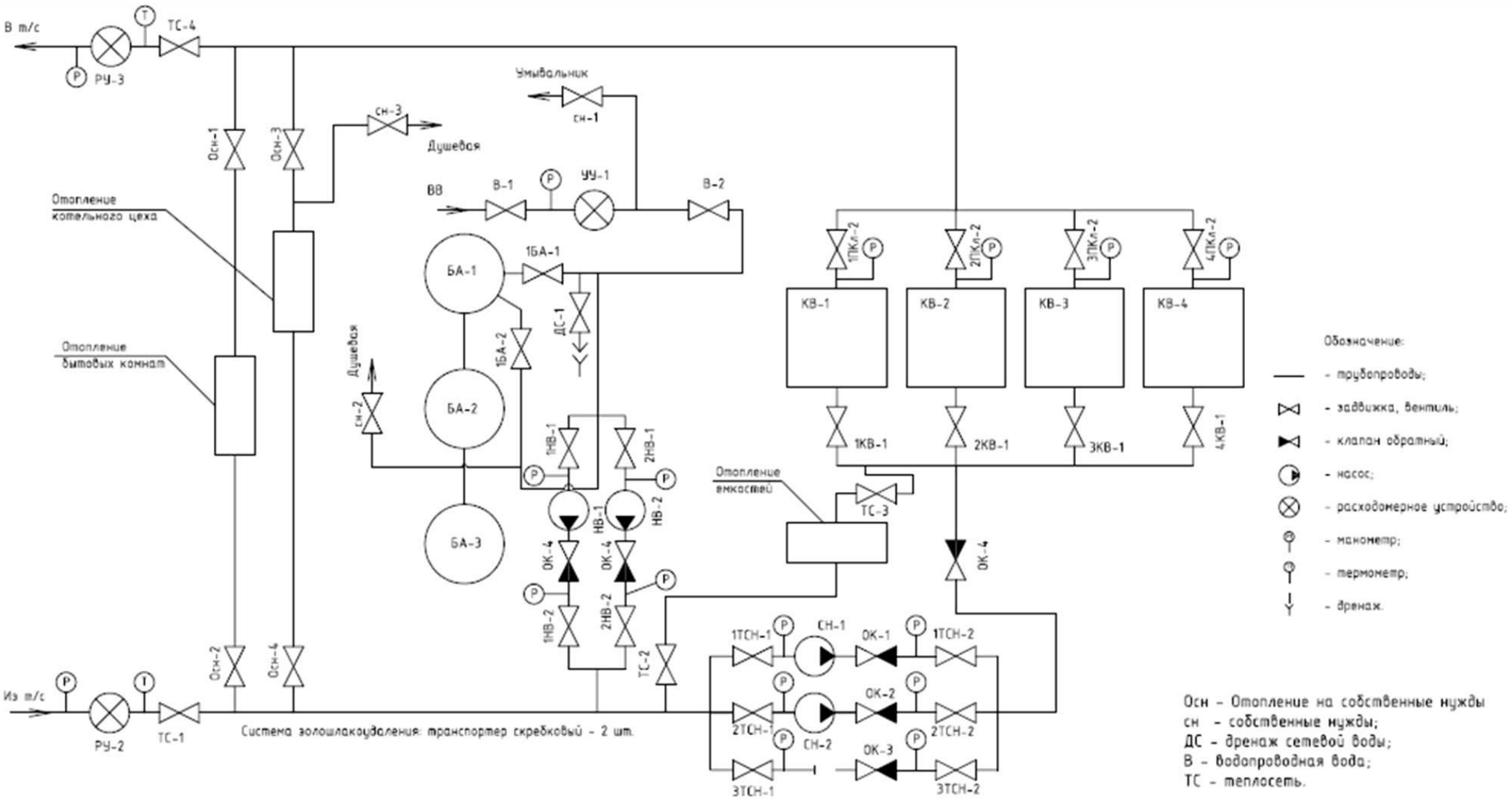

Рисунок 24. Технологическая схема котельной по ул. Пограничная, д. 13, корп. 1

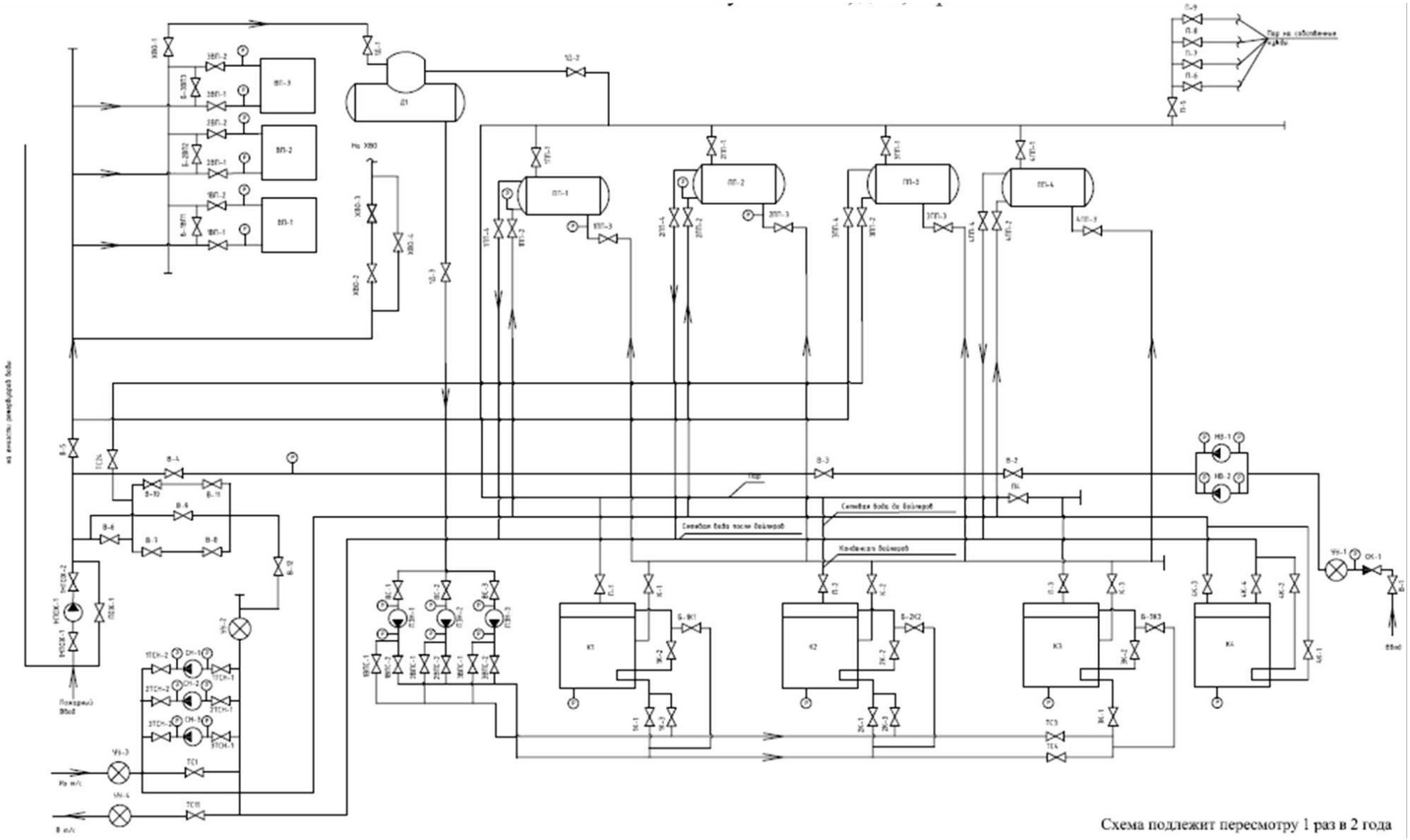

Рисунок 25. Технологическая схема котельной по ул. ул. Клепача, д. 13, корп. 1.

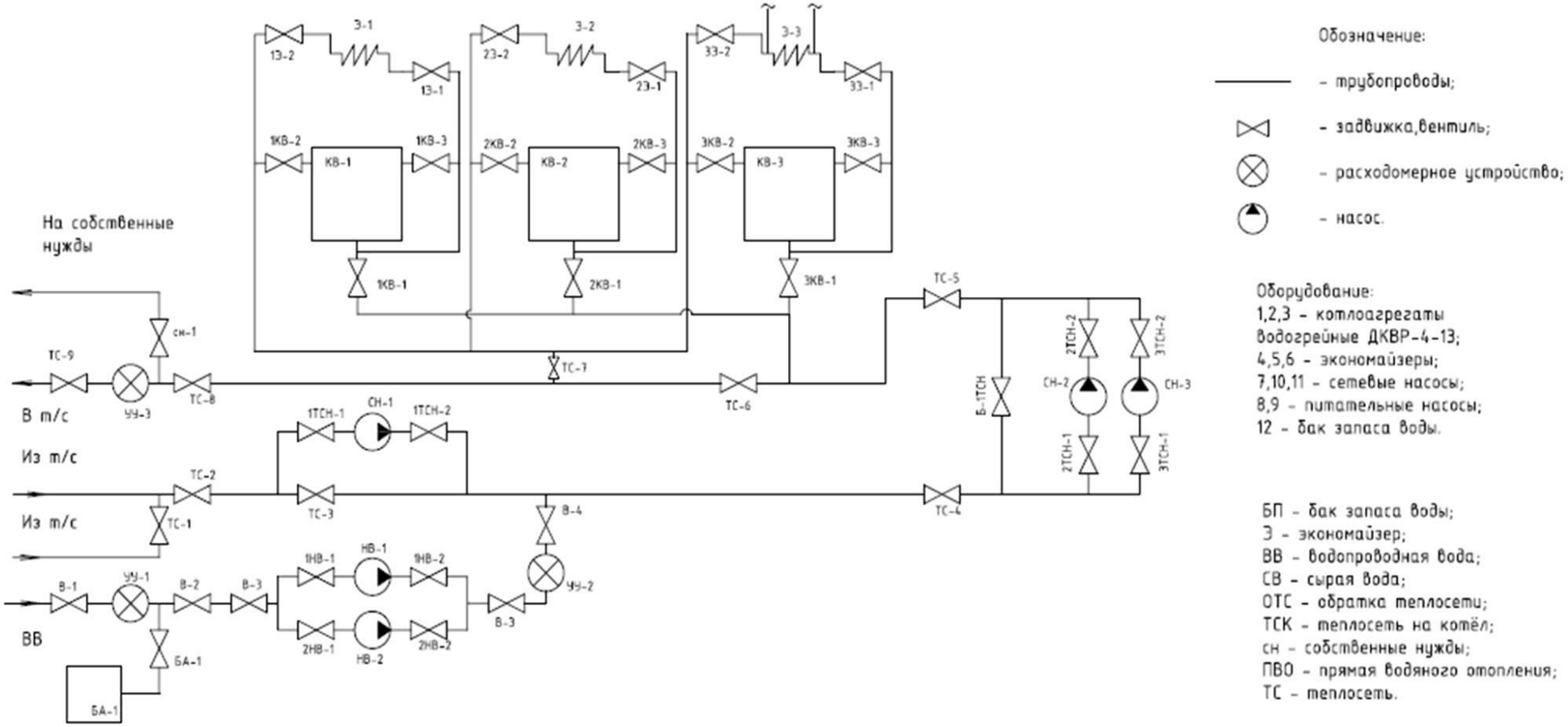

Рисунок 26. Технологическая схема котельной пос. Зелёный Бор, Промузел «Зеленоборский», стр. 19

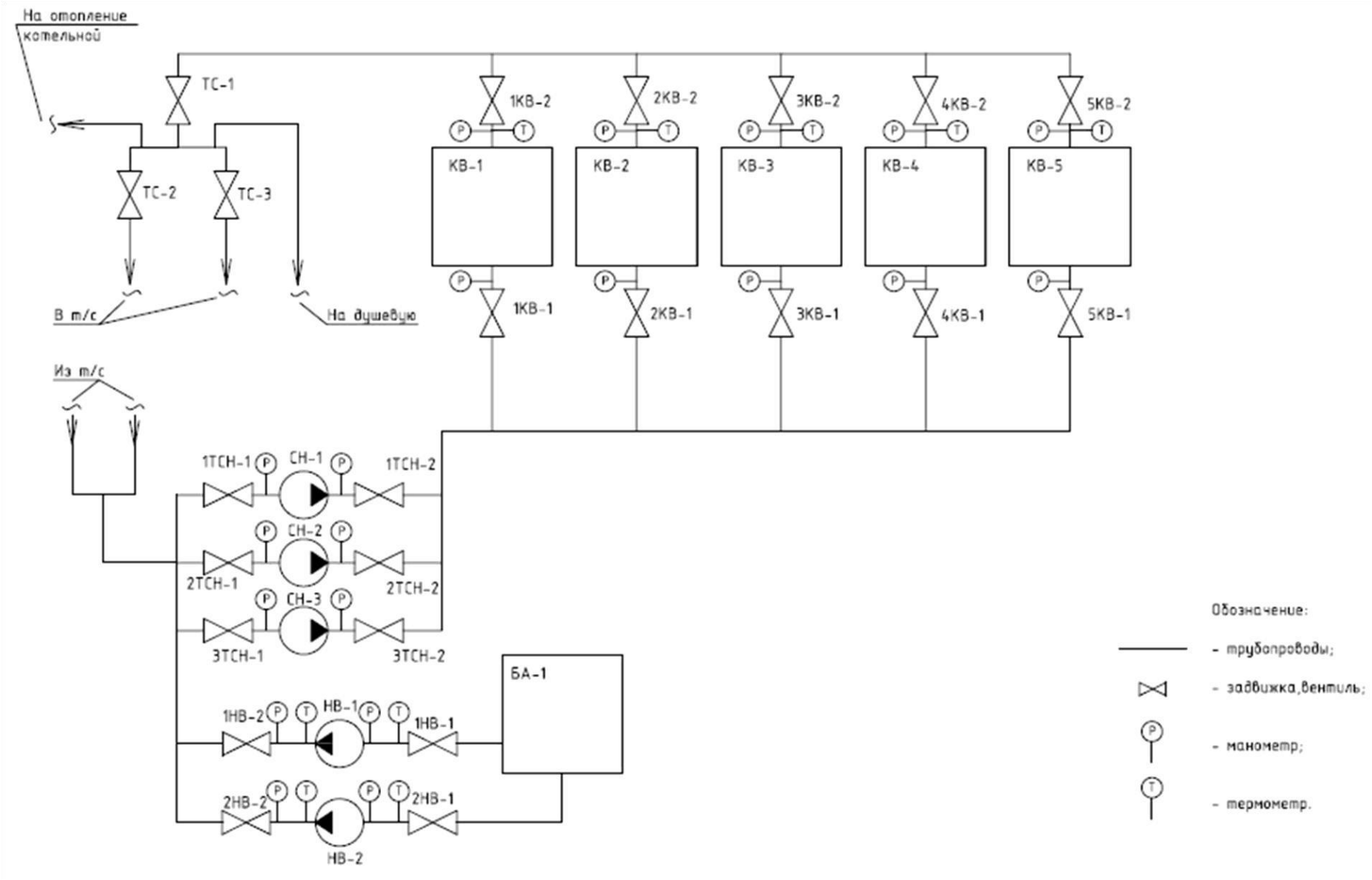

Рисунок 27. Технологическая схема котельной по ул. Дорожников, д. 4, стр. 1.

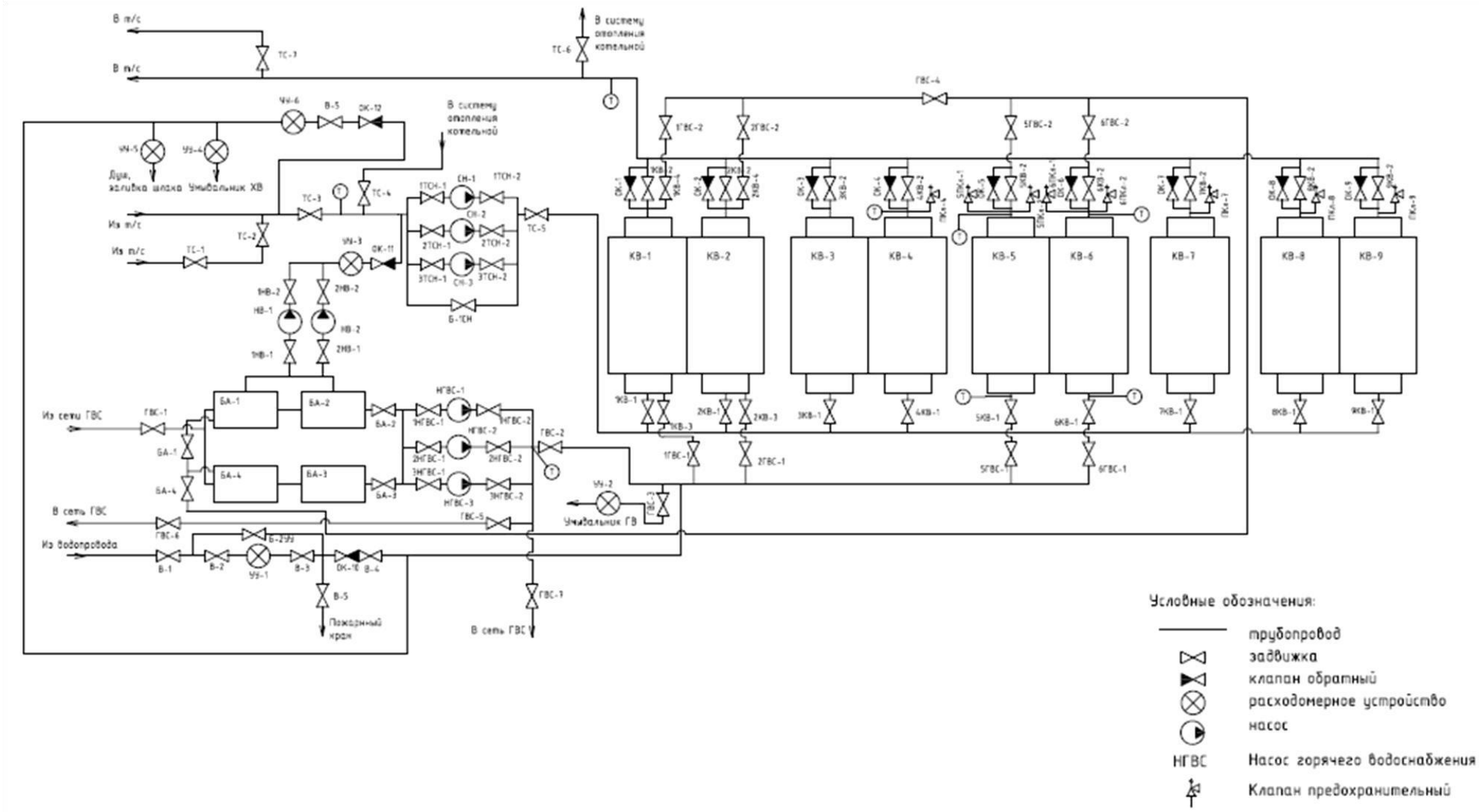

Рисунок 28. Технологическая схема котельной по ул. Лахтинское шоссе, д. 20, (верхний городок)

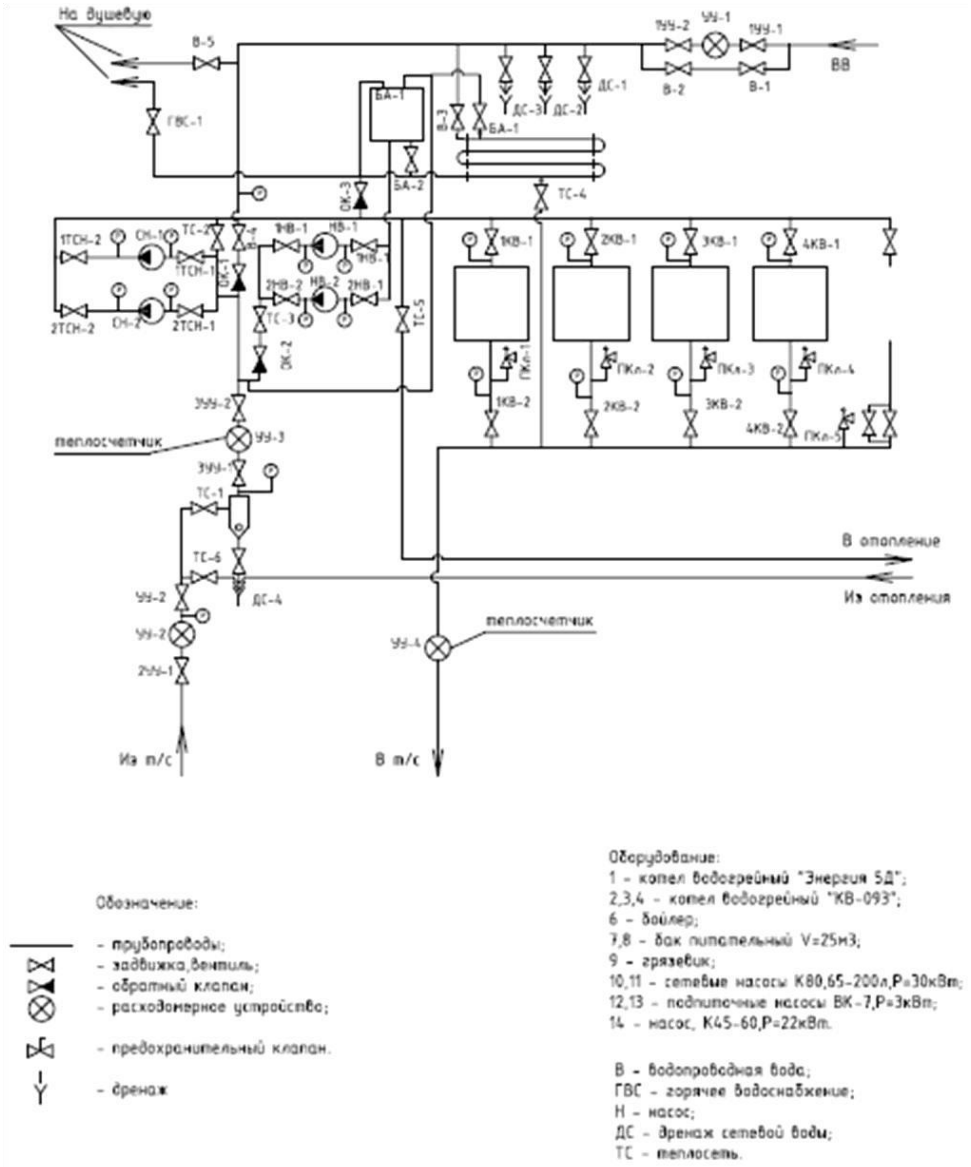

Обозначение:

- трубопроводы;
- задвижка,вентиль;
- обратный клапан;
- расходомерное устройство;
- предохранительный клапан.
- дренаж

Оборудование:
1 - котел водогрейный "Энергия 5Д";
2,3,4 - котел водогрейный "КВ-093";
6 - бойлер;
7,8 - бак питательный V=25м3;
9 - грязевик;
10,11 - сетевые насосы К80,65-200л,Р=30кВт;
12,13 - подпиточные насосы ВК-7,Р=3кВт;
14 - насос, К45-60,Р=22кВт.

В - водопроводная вода;
ГВС - горячее водоснабжение;
Н - насос;
ДС - дренаж сетевой воды;
ТС - теплосеть.

Рисунок 29. Технологическая схема котельной по ул. Лахтинское шоссе, д. 1, (нижний городок)

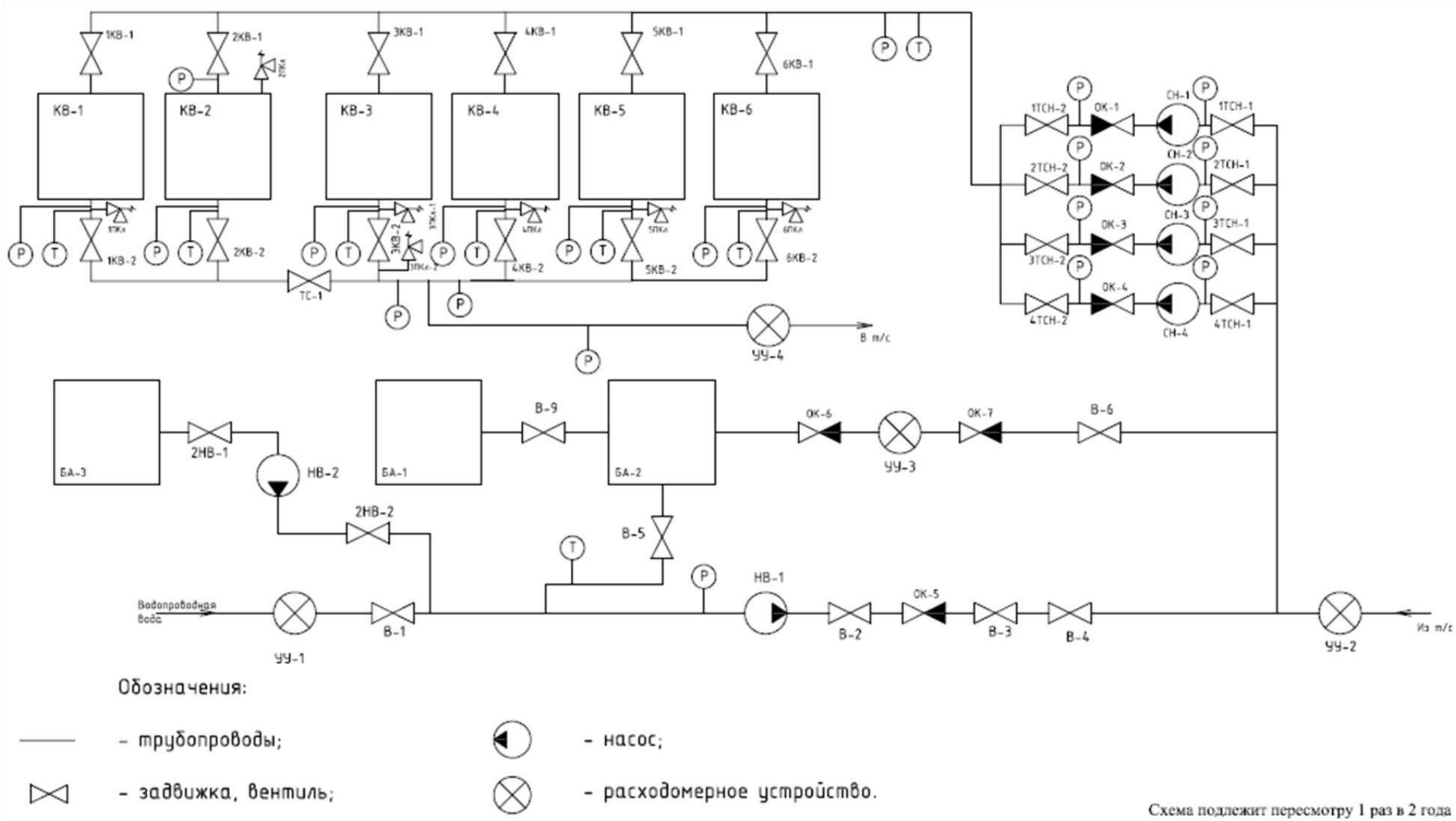

Рисунок 30. Технологическая схема котельной по ул. Таёжная, д. 19, стр. 1

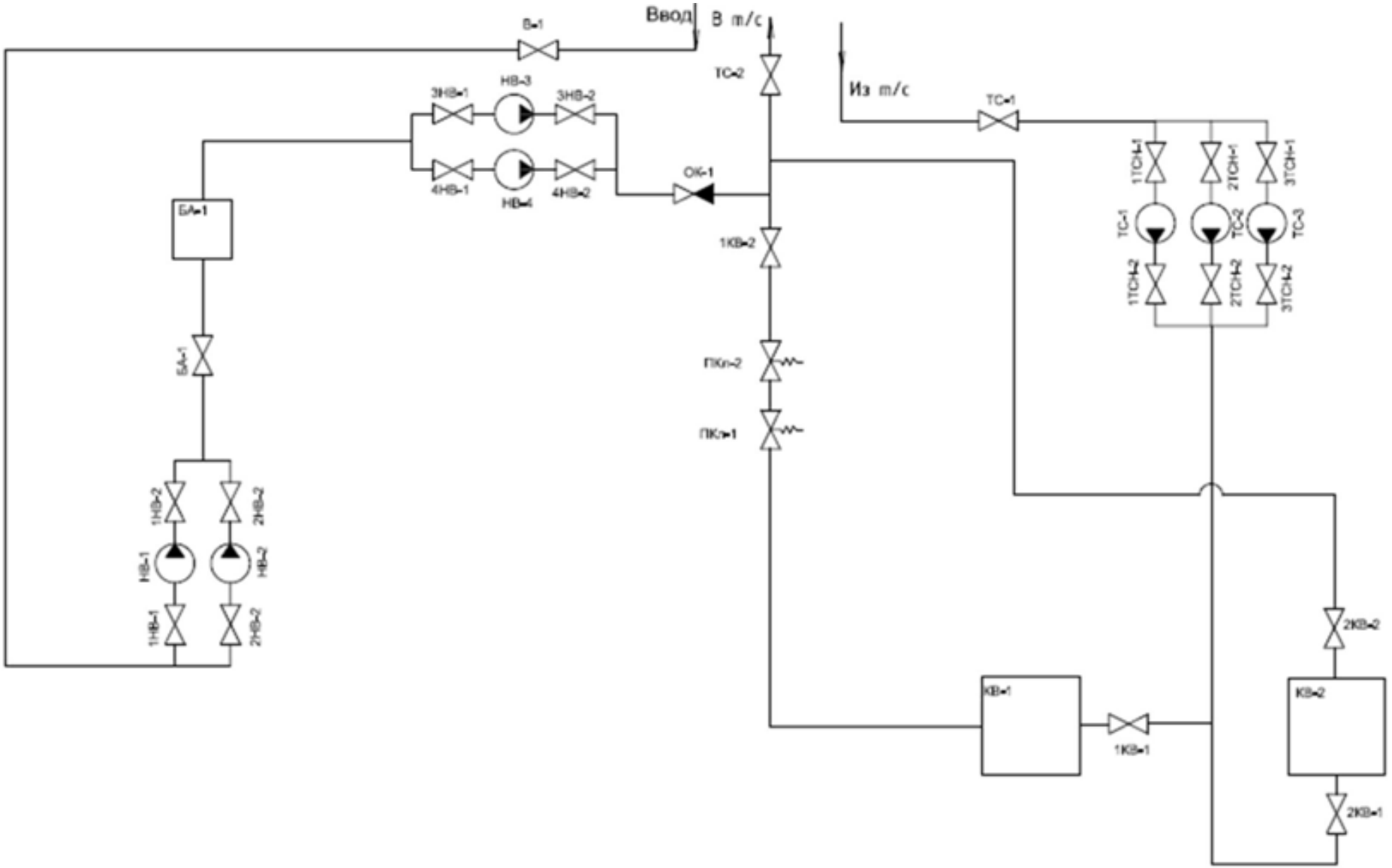

Рисунок 31. Технологическая схема котельной по ул. Центральная, д.2, стр.1

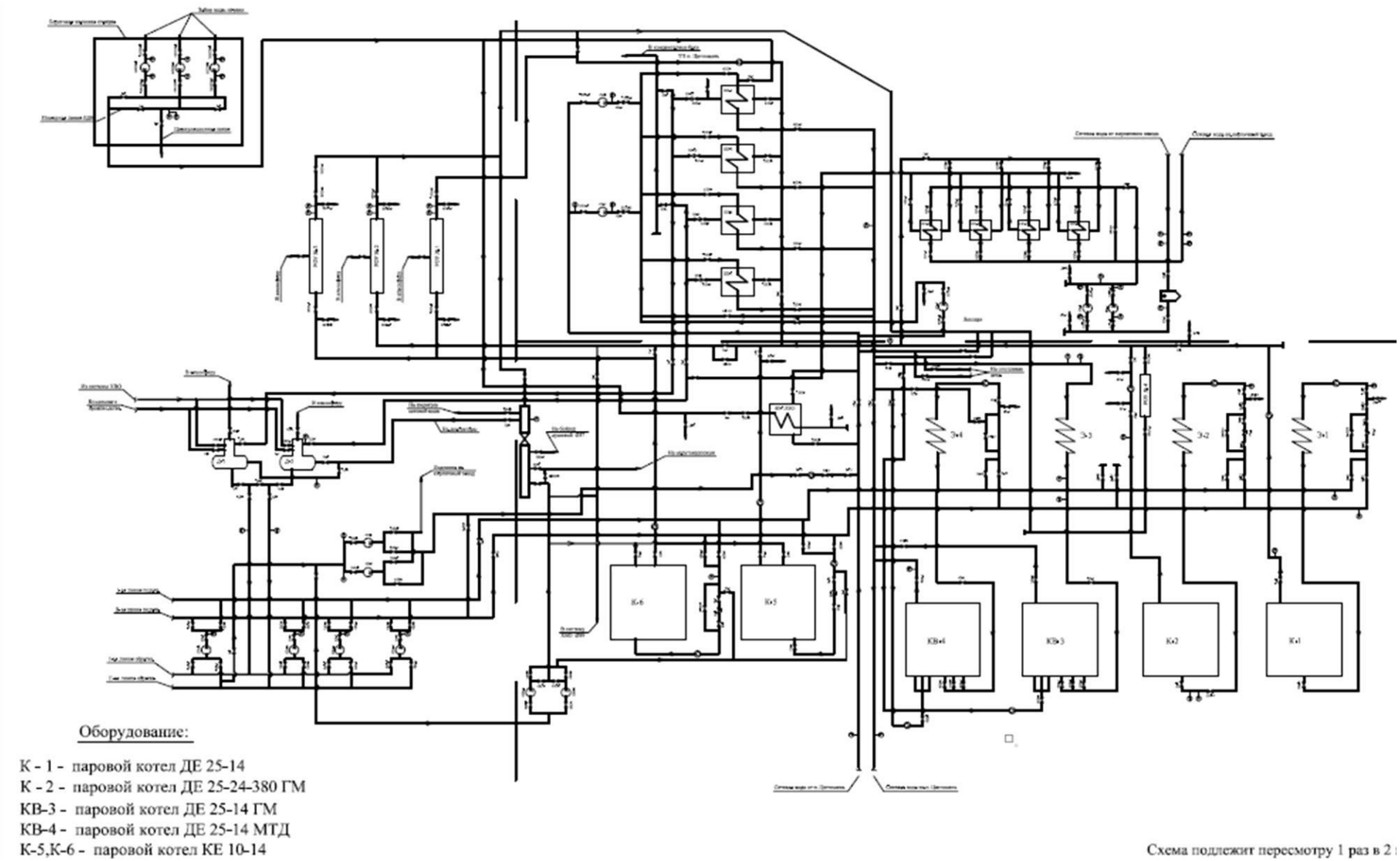

Рисунок 32. Технологическая схема котельной по ул. Севстрой, д. 3, корп. 1

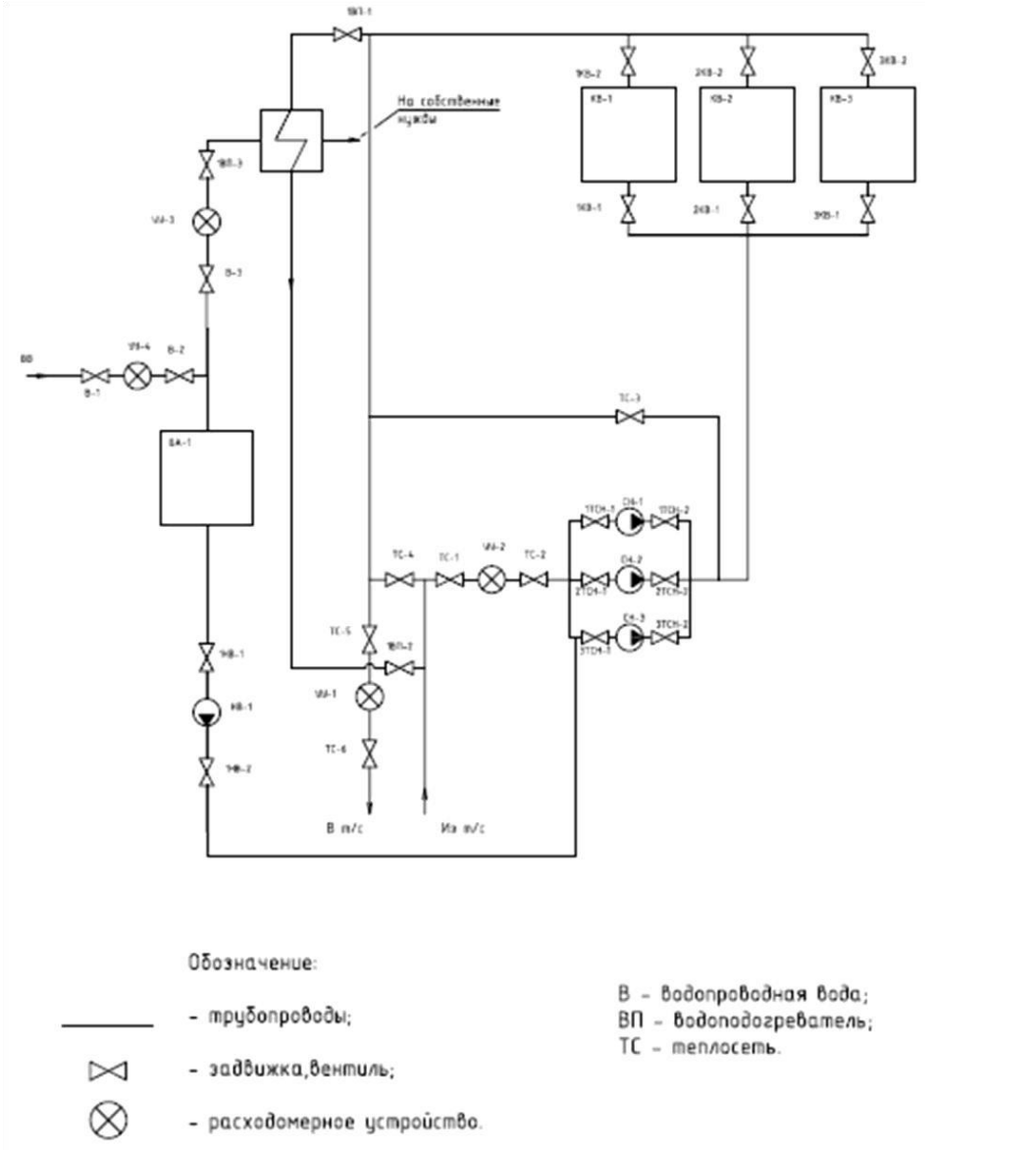

Рисунок 33. Технологическая схема котельной по ул. Зеленец, д. 57, стр. 3

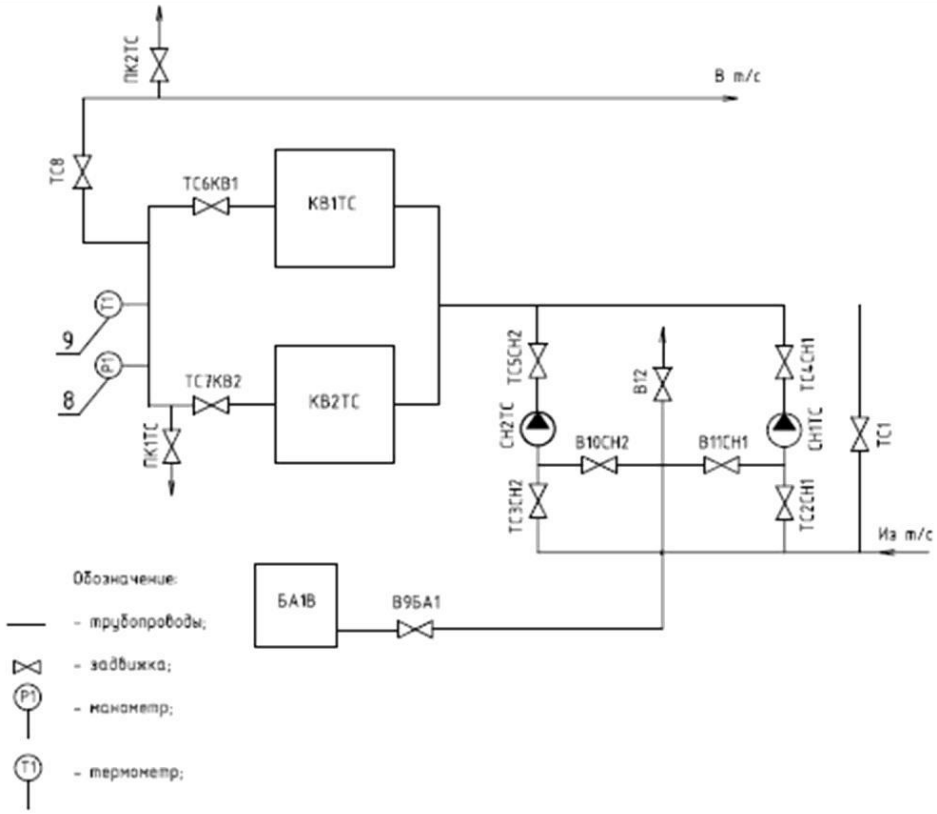

№п/п	Обозначение	Наименование	Марка
1	КВ1ТС	Котел водогрейный	
2	КВ2ТС	Котел водогрейный	
3	СН1ТС	Сетевой насос	
4	СН2ТС	Сетевой насос	
5	БА1В	Бак-аккумулятор	
6	ПК1ТС	Предохранительный клапан	
7	ПК2ТС	Предохранительный клапан	
8		Манометр	
9		Термометр	

Рисунок 34. Технологическая схема котельной по ул. Пирсовая, д. 71, корп. 1

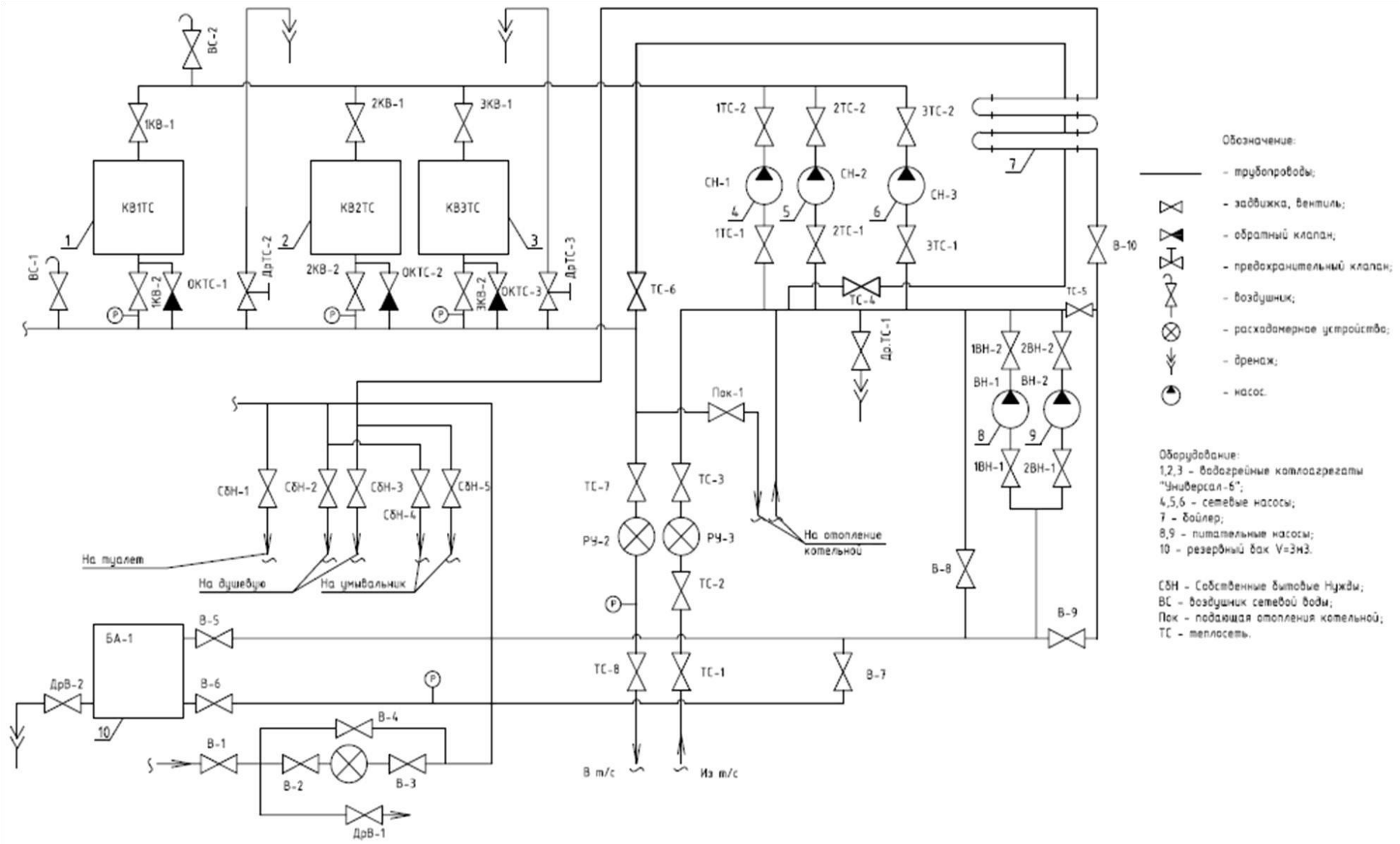

Рисунок 35. Технологическая схема котельной по ул. Дрейера, д. 13, корп. 2

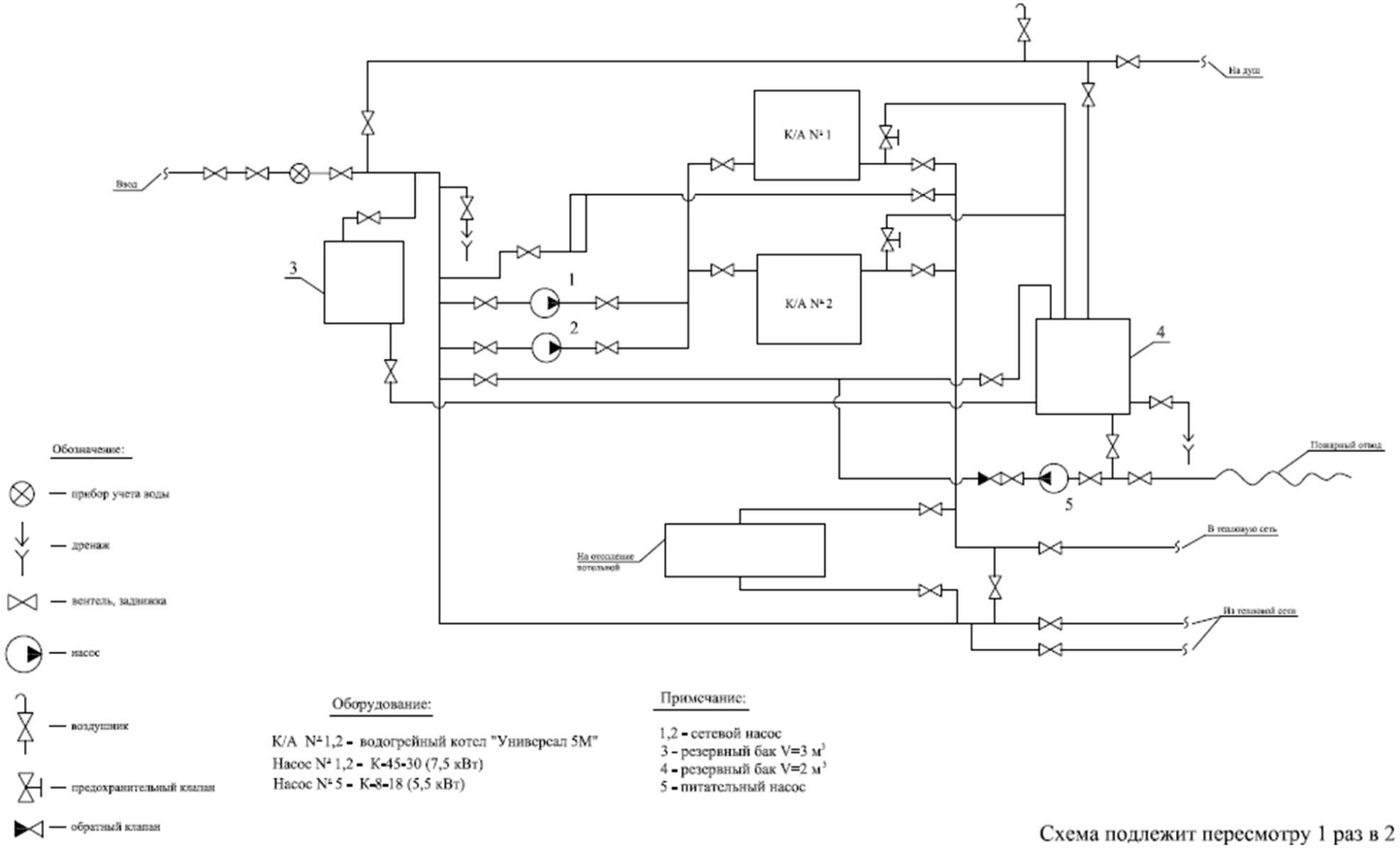

Рисунок 36. Технологическая схема котельной по пр. Северный, д. 24, стр. 1

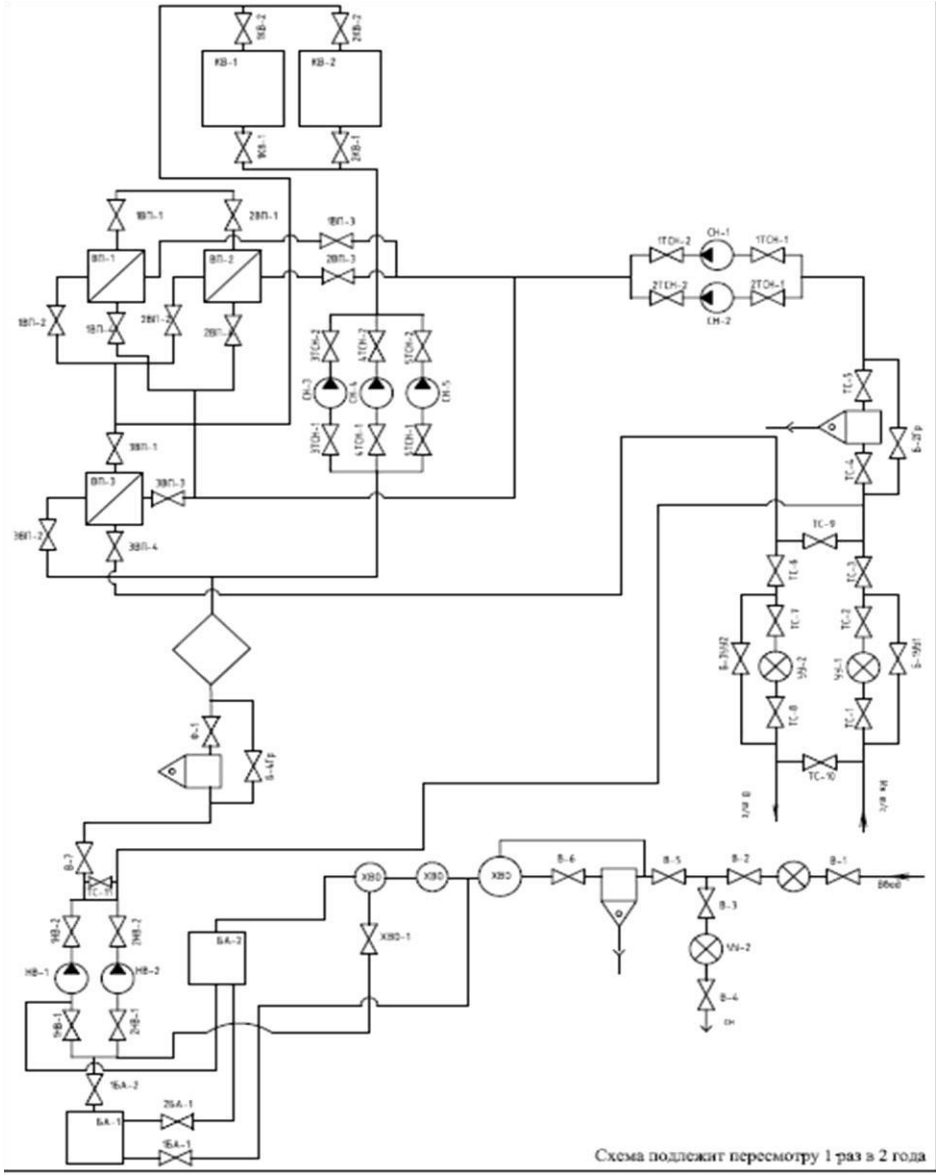

Рисунок 37. Технологическая схема котельной по ул. Кегостровская, д. 53, корп. 1

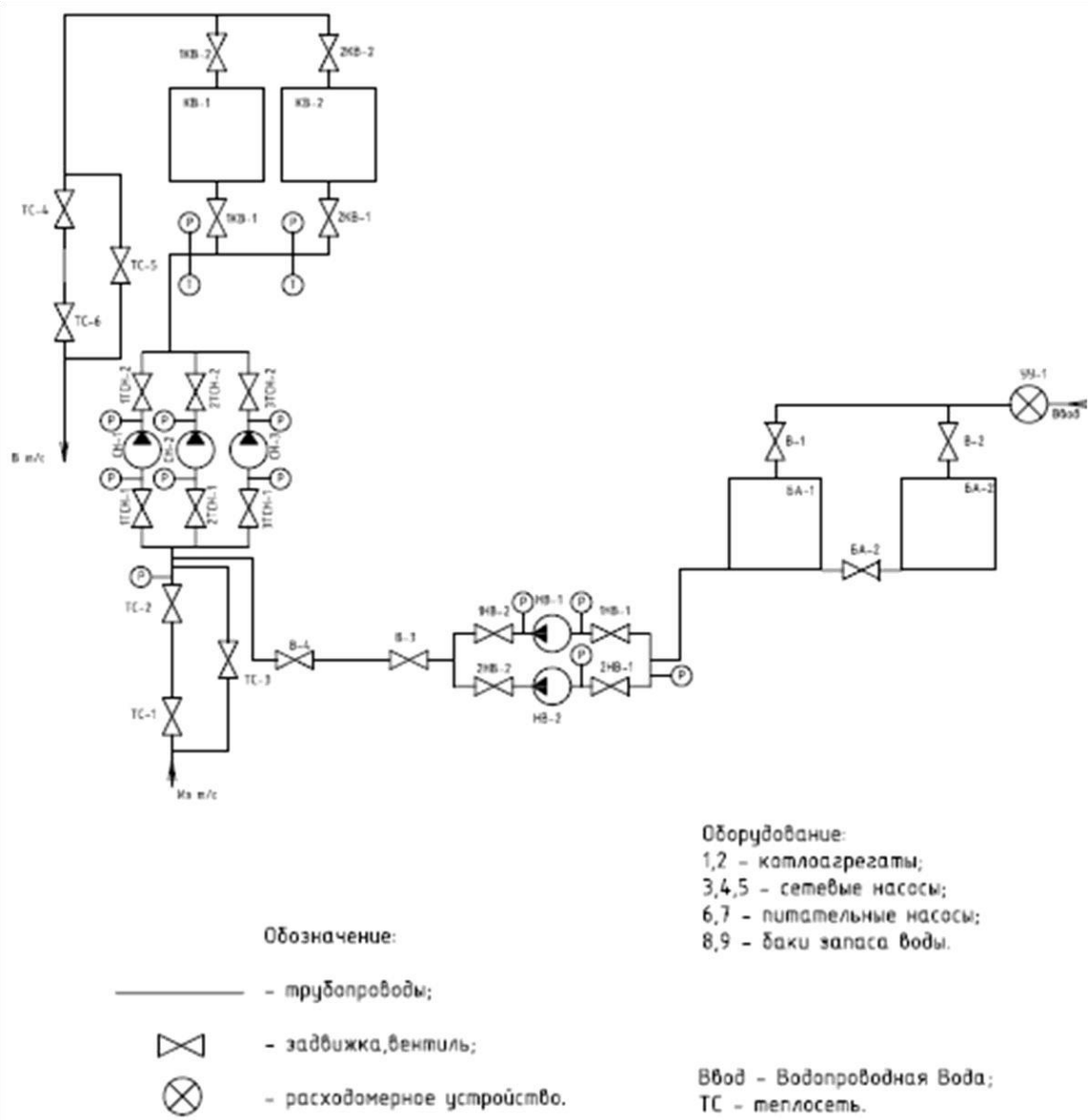

Рисунок 38. Технологическая схема котельной по ул. Аэропорт Кегостров, д. 38, стр.1